NOVUS

JALUTUSKÄRU

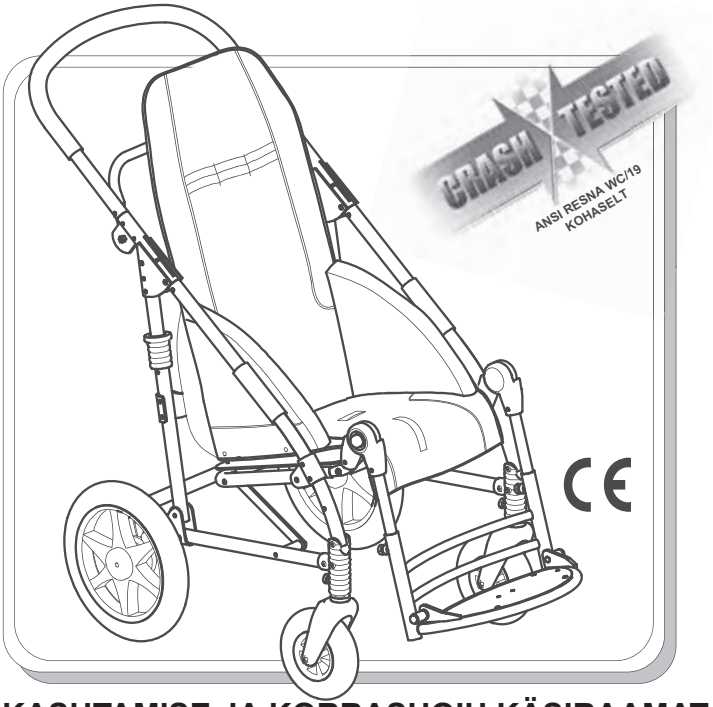

KASUTAMISE JA KORRASHOIU KÄSIRAAMAT

ORMESA®

Täname, et valisite ettevõtte ORMESA s.r.l toote **NOVUS**, mis on **hoiakut korrigeeriv jalutuskäru lastele ja teismelistele**, kus stiil ja ergonoomika on ühendatud ohutust kahjustamata.

ORMESA s.r.l. soovitab teil see juhend väga tähelepanelikult läbi lugeda, et mõistaksite täielikult selle sisu. Peale selle, et see aitab teil jalutuskäruga kiiresti tutvuda, sisaldab see ka praktilisi nõuandeid käru ohutu kasutamise ja heas töökorras hoidmise kohta.

Kui teil pärast juhendi lugemist on veel küsimusi, võtke ühendust oma edasimüüjaga, kes teid meelsasti aitab, või helistage otse ettevõttesse ORMESA numbril +39 074 222 927, saatke faks numbrile +39 074 222 637 või saatke e-kiri aadressil info@ormesa.com

Luigi Menichini,
tegevdirektor

SISUKORD

HOIATUSED **4**

GARANTII **6**

KUIDAS HOIUSTADA JA TRANSPORTIDA MEDITSIINISEADET **6**

MÕNED NÄITED SELLEST, MIDA SELLE MEDITSIINISEADMEGA EI TOHI TEHA **7**

KUIDAS KALLUTADA NOVUST JA LIIKUDA ÜLES KÕNNITEELE 8

KUIDAS KASUTADA JALUTUSKÄRU NOVUS TRANSPORTIMISEKS LIIKUVAS SÕIDUKIS (sõiduautodes, bussides jne) **9**

SILDID JA PLAADID **14**

TEHNILISED ANDMED **15**

ALGNE ETTEVALMISTUS **17**

KUIDAS Novus KOKKU PANNA **18**

AVAGE JA BLOKEERIGE JALUTUSKÄRU 18

KINNITAGE POLSTER ISTME KÜLGE 19

RATASTE KINNITAMINE 20

KUIDAS NOVUS TÖÖTAB JA KUIDAS SEDA KASUTADA **21**

KÄRU PIDURDAMINE 21

SELJATOE REGULEERIMINE 21

ISTME LAIUSE REGULEERIMINE 22

ISTME SÜGAVUSE REGULEERIMINE 22

SELJATOE KÕRGUSE REGULEERIMINE 23

RATASTE EEMALDAMINE 23

SÄÄRETOE REGULEERIMINE 24

JALATOE REGULEERIMINE 24

JALUTUSKÄRU KOKKUPANEK 25

TARVIKUTE KINNITAMINE **26**

RATTA SUUNALUKUD 812 26

KUBEMERIHMAD 817 26

TERMOKATE 818 27

KATUS 819 28

RINNARIHM 828 28

VIHMAKATE 825 29

ALUS 824 30

EESMINE KÄEPIDE 839 31

JALARIHMAD 827 32

EEMALETÕMBAMISPLOKK 834 32

POLSTERDATUD KÜLJETOED 838 33

KÜLGMISED KAITSEKATTED 844 34

VÕRKKORV 858 34

VESTI RAKMED 853 35
PEATUGI PARIETAALSETE TUGEDEGA 852 36
PEATUGI KUKLA PARIETAALSETE TUGEDEGA 863 38
KÜLGMISED KOKKUPANDAVAD ja PAINDUVAD TOED PAKIRUUMI 868 jaoks 40
NELJA KINNITUSHAAGISE KOMPLEKT 891 (NELI RÕNGAST) 891 41
45° RIHM VAAGNA JAOKS 894 42
VIIEPUNKTILISED VESTI RAKMED 903 43
KÄSIPIDUR 905 44
VIIEPUNKTILISED RAKMED 906 49
PÄIKESEVARI 854 51
JALAPLAADI POLSTERDATUD KATE 892 54
ÕHUTUSALUS 911 55
PUDELIHOIDJA 922 57

NOVUSE HOOLDAMINE, PUHASTAMINE JA DESINFITSEERIMINE 58
TAVALINE HOOLDUS (või ennetav) 58
ERAKORRALINE HOOLDUS (või korrigeeriv) 59

KLIENDITEENINDUS JA VARUOSAD 59

TINGIMUSED UUELE KASUTAJALE VASTUPIDAVUSE, TAASKASUTAMISE JA ÜMBERPAIGUTAMISE KOHTA 60

⚠ HOIATUSED

- **LUGEGE TÄHELEPANELIKULT LÄBI JA MÕELGE JUHISED ENNE SEADME KASUTAMIST PÕHJALIKULT LÄBI,** sest need on koostatud kasutaja ohutust silmas pidades ja aitavad hooldajal toodet ohutult kasutada ning hoida seda heas töökorras. Käesolev kasutus- ja hooldusjuhend on toote lahutamatu osa, mida tuleb hoolikalt tuleviku tarbeks säilitada.
- **JUHEND ON MÕELDUD TEHNILISELT KVALIFITSEERITUD EDASIMÜÜJATELE JA KASUTAJATELE NING NENDE ABILISTELE**; see sisaldab juhiseid toote õige kasutamise kohta ja peab olema täiendatud asjakohaste teadmistega taastusraviprogrammist, mille jaoks see on määratud.
- **JUHENDIS ON ARVESTATUD TOOTE TEHNILIST SEISUNDIT MÜÜMISE AJAL. ORMESA s.r.l.** jätab endale õiguse teha tootes või juhendis igasuguseid muudatusi kogemuste, tehniliste arvestuste või regulatiivsete arengute põhjal igasuguse kohustuseta uuendada oma eelnevaid tooteid ja vastavat juhendit.
- **RAVIARST PEAB VEENDUMA**, et jalutuskäru kasutamine vastaks kehtivatele seadustele, reeglitele ja seadustele. Enne igat kasutamiskorda peab hooldaja kontrollima, kas sülerihm ja rakmed on õigesti reguleeritud. Sülerihma tuleb reguleerida selliselt, et kasutajal ei oleks võimalik libiseda ettepoole. Meie tootele paigaldatud rihmad ja rakmed ei ole mõeldud kasutamiseks kinnitusvahendina liikuvas sõidukis.
- **JALUTUSKÄRU ON MÕELDUD KASUTAMISEKS INIMESTELE, KELLE SUURUS JA KAAL** jäävad tehniliste andmete piiresse (lk 15–16), **ja on konstrueeritud ainult laste ning teismeliste transportimiseks ja paigutamiseks.**
- **NOVUST on saada kolmes suuruses:** lapse kasvades vahetage käru suurema vastu.
- **812 suunalukud esiratastel on välja töötatud spetsiaalselt käru kasutamiseks ebatasasel pinnasel.** Kõikidel muudel juhtudel tuleb need välja lülitada, et vältida raskusi seadmega manööverdamisel.
- **JALUTUSKÄRUGA NOVUS TOHIVAD MANÖÖVERDADA INIMESED, KELLE PIKKUS JA JÕUD ON PIISAVAD SELLE JUHTIMISEKS.**
- **NOVUST TOHIVAD KASUTADA AINULT NEED INIMESED, KES ON ENNE TUTVUNUD SELLE KÄSIRAAMATU REEGLITE JA JUHISTEGA.**
- **ENNE IGAT KASUTUSKORDA VEENDUGE** alati, et pidurid töötaksid, rattad ei oleks üleliia kulunud ning raam, selja- ja jalatugi oleksid lukustatud.
- **Enne igat kasutuskorda VEENDUGE, ET KÕIK REGULEERITAVAD OSAD oleksid olemas ja terved.**
- **PEATUMISEL RAKENDAGE ALATI MÕLEMAD PIDURID,** isegi tasasel pinnal.
- **Enne igasuguste reguleerimiste tegemist lukustage alati pidurid.**
- **KÕNNITEELE MINGE EDASPIDI LIIKUDES JA KÕNNITEELT LAHKUGE TAGURPIDI LIIKUDES (vt p 8).**
- **POLSTER ON TULEKINDEL.** See vastab Itaalia UNI standardi klassile 1 IM. **Hoidke TARVIKUD eemal süttimisallikast, sest NEED EI OLE TULEKINDLAD.**
- **RIIDE TULEKINDLUS TULENEB SELLE KIUDUDE OMADUSTEST, MITTE EI OLE LISANDITEGA TÖÖTLEMISE TAGAJÄRG.**

NOVUSE JALUTUSKÄRU vastab ANSI/RESNA WC/KD 1 – jaotises 19 toodud nõuetele, mis määravad OHUTUSNÕUDED TRANSPORTIMISEL, olles näoga liikumissuunas LIIKUVATES SÕIDUKITES (sõiduautod, bussid jne).

TARVIKU 891 KOKKUPANEKUKS JA JALUTUSKÄRU KINNITAMISEKS SÕIDUKI KÜLGE LUGEGE TÄHELEPANELIKULT JUHISEID JA MÄRKUSI KÄESOLEVA JUHENDI 9., 10., 11., 12. JA 13 LEHEKÜLJEL.

NOVUS ON MEHAANILINE MEDITSIINISEADE

HOOLDAGE ja PUHASTAGE REGULAARSELT, järgides juhiseid hoolduspeatükis lk 58–59 ning LASKE SEADET ÜLE VAADATA NÄIDATUD AJAVAHEMIKE JÄREL, et KONTROLLIDA selle ÕIGET TÖÖTAMISE ja HEAD SEISUNDIT, vastasel korral garantii ei kehti ja CE-märgistuse kehtivus lõpeb.

TOOTE REMONTI peale regulaarse hoolduse, mis on näidatud juhendi lk 58–59, tohib TEHA AINULT puudega inimeste mehaaniliste abivahendite hooldamisele SPETSIALISEERUNUD TEENINDUSKESKUS, vastasel juhul muutuvad garantii ja CE-märgistus tühiseks.

Igasugused MUUDATUSED tootes EI OLE LUBATUD. PÖÖRDUGE AINULT ORMESA POOLE, vastasel korral muutuvad garantii ja CE-märgistus kehtetuks.

ORIGINAALOSADE VÕI -KOMPONENTIDE ASENDAMINE EI OLE LUBATUD. PÖÖRDUGE AINULT ORMESA POOLE, vastasel juhul muutuvad garantii ja CE-märgistus kehtetuks.

KAHTLUSE korral toote OHUTUSE või osade või komponentide KAHJUSTUSE suhtes lõpetage KOHE KASUTAMINE ja VÕTKE ÜHENDUST SPETSIALISEERITUD TEENINDUSKESKUSEGA, mis hooldab puuetega inimeste mehaanilisi abivahendeid, või võtke ühendust otse ettevõttega ORMESA.

⚠ GARANTII

ORMESA annab tootele 2-aastase garantii; probleemide korral võtke ühendust edasimüüjaga, kellelt toote ostsite.

ORMESA ei ole vastutav kahjude eest järgmistel juhtudel:
- kasutamine sobimatu isiku poolt;
- osade või tarvikute vale paigaldamine;
- volitamata muudatused või hooldus;
- varu- ja kuluosade (polster, rattad jne) kasutamine, mis ei ole originaalosad;
- vale kasutamine (nagu esemete või koormuste transportimine, mis on raskemad kasutusjuhendis näidatust);
- väära kasutamise tagajärjel tekkinud kahjustused ja kasutusjuhendis toodud regulaarse hoolduse puudumine;
- erandlikud sündmused;
- antud juhendi juhiste eiramine.

GARANTII EI KATA KULUOSI, mis kuluvad, nagu polster ja rattad.

⚠ KUIDAS HOIUSTADA JA TRANSPORTIDA MEDITSIINISEADET

SEADE TULEB HOIUSTADA JA PAKKIDA, kasutades Ormesa originaalpakkematerjale, muidu kaotab garantii kehtivuse.

- **Kui seade on lahti pakitud, tuleb SEADET TRANSPORTIDA KORRALIKULT sõidukisse KINNITATUNA.**
- **Lennukiga reisides või autos EI TOHI KOKKUPANDUD RAAMI KOORMATA MILLEGAGI, MIS VÕIB KAHJUSTADA SELLE STRUKTUURI, seda eriti teekonarustel.**

SEADET TULEB PARKIDA/HOIUSTADA SULETUD JA KUIVAS KOHAS.

- **TÖÖKESKKOND EI AVALDA SEADMELE ERILIST MÕJU, KUI SEDA EI KASUTATA VALESTI, näiteks jäetakse pikemaks ajaks otsese päikesevalguse või halbade ilmastikutingimuste (vihm) kätte või MERELISSE KESKKONDA, kus soolane õhk võib korrodeerida värvi ja liugosi. SELLISEL JUHUL SOOVITAME RAAMI HOOLIKALT PUHASTADA JA KUIVATADA, JÄRGIDES PEATÜKIS „HOOLDUS, PUHASTAMINE JA DESINFITSEERIMINE” (LK 58–59) TOODUD JUHISEID NING HOIATUST LK 59.**

⚠ MÕNED NÄITED SELLEST, MIDA SELLE MEDITSIINISEADMEGA EI TOHI TEHA

- **EI TOHI KANDA LAST ÜLE KONARLIKE VÕI JÄRSKUDE PINDADE EGA TREPPIDE.**
- **ÄRGE LUBAGE LASTEL KASUTADA SEADET ISEGI MITTE MÄNGIMISEKS.**
- **ÄRGE PAIGUTAGE KUUMI ANUMAID EGA ESEMEID ALUSE PINNALE, SEST NEED VÕIVAD ÜMBER MINNA JA KATE VÕIB SAADA TÕSISEID KAHJUSTUSI**
- **ÄRGE KINNITAGE RASKUSI KÄRU LÜKKAMISKÄEPIDEME KÜLGE, ET MITTE SEADA OHTU SELLE STABIILSUST KASUTAMISEL.**
- **ÄRGE JÄTKE KUNAGI LAST SEADMESSE ÜKSI.**
- **ÄRGE KUNAGI PARKIGE SEADET KALDPINNALE.**
- **ÜMBERMINEKUOHU VÄLTIMISEKS STABIILSUSE KADUMISEL EI TOHI JALUTUSKÄRU KASUTADA TÜHJADE REHVIDEGA – REHVIRÕHK 2,5 at, vt peatükki „HOOLDUS”, lk 58–59.**
- **ÄRGE LASKE KELLELGI RONIDA JALATOELE EGA SÕITA SEADME SELJATOEL.**
- **ÄRGE TÕSTKE SEADET SÄÄRETOE TUGIRAAMIST EGA JALATOEST HOIDES (S.T ÜLE TAKISTUSE LIIKUDES).**
- **ÄRGE KANDKE TOODET TREPPI MÖÖDA TÕUSMISEKS EGA LASKUMISEKS. SELLE STRUKTUUR EI OLE ETTE NÄHTUD SELLISEKS OTSTARBEKS.**
- **ÄRGE KUNAGI PARKIGE JALUTUSKÄRU PIKAKS AJAKS OTSESE PÄIKESEVALGUSE KÄTTE EGA KUUMUSALLIKATE LÄHEDUSSE. SELLEGA VÄLDITE SEADME ÜLEKUUMENEMIST JA POLSTRI VÄRVUSE MUUTUMIST.**
- **ÄRGE KASUTAGE TOODET, KUI MÕNI OSA PUUDUB VÕI ON KAHJUSTATUD. KASUTADA TOHIB AINULT ORIGINAALVARUOSI, SEST MUUD TÜÜPI OSAD TÜHISTAVAD GARANTII JA CE-MÄRGISTUSE.**
- **ÄRGE LIIKUGE KÕNNITEEDELE EGA ASTMETELE ANULT KÄRU KÜLGRATASTEGA (EES JA TAGA) (VT JN LK 8), SEST SEE VÕIB ÜMBER KUKKUDA.**
- **KUI SELJATUGI ON TÄIELIKULT ALL, ÄRGE LIIKUGE ÜLE TAKISTUSTE EGA JÄRSKUDE KALLAKUTE, SEST NEED VÕIVAD ÜLETADA 15° JA PÕHJUSTADA KÄRU ÜMBERMINEKU (VT JN LK 8).**

KUIDAS KALLUTADA NOVUST JA LIIKUDA ÜLES KÕNNITEELE

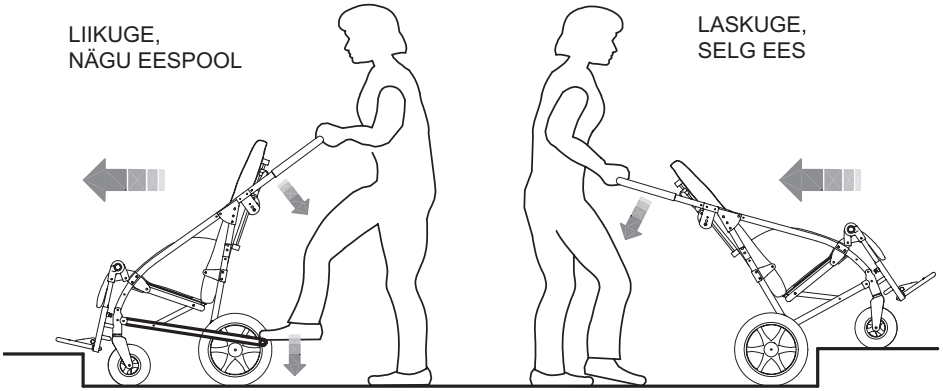

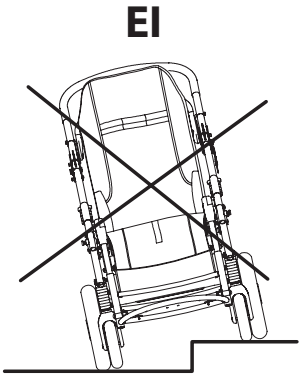

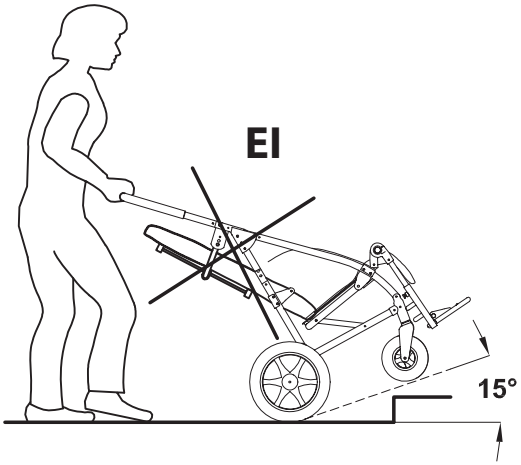

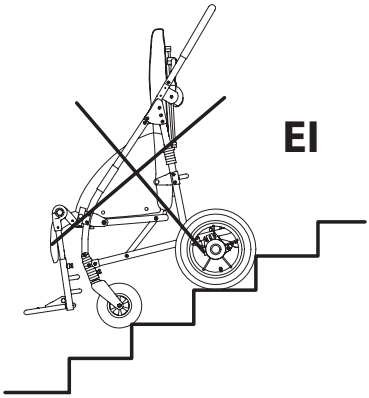

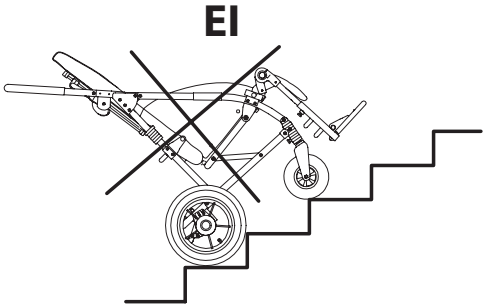

⚠ KUIDAS KASUTADA JALUTUSKÄRU NOVUS TRANSPORTIMISEKS LIIKUVAS SÕIDUKIS (sõiduautodes, bussides jne)

JALUTUSKÄRU NOVUS vastab standardi ANSI/RESNA WC/kd 1 – jaotises 19 toodud nõuetele, mis määravad ohutusnõuded transportimisel, olles näoga liikumissuunas liikuvates sõidukites (sõiduautod, bussid jne). Selle ohutuks kasutamiseks lugege tähelepanelikult läbi hoiatused ja järgige lk 9–13 toodud juhiseid.

- **JALUTUSKÄRUS ISTUJA PEAB OLEMA NÄOGA SÕIDUKI ESIOSA SUUNAS** (vt jn 4, lk 12). Standardi ISO 7176-19 punkti 6.3.4 kohaselt ei välista ühilduvus standardiga ISO 7176-19 jalutuskäru kasutamist näoga tahapoole suurtes ligipääsetavates sõidukites, mis on varustatud ja heakskiidetud tahapoole suunatud ratastoolikohtadega.
- **Laps peab kaaluma vähemalt 22 kg**, sest standarditele ANSI/RESNA vastav KOKKUPÕRKEKATSE kehtib ainult ratastoolide/jalutuskärude kohta, mille kasutajad kaaluvad 22 kg või üle selle.
- **SÕIDUK PEAB OLEMA SOBIV ORTOPEEDILISTE.**
- **RATASTOOLIDE/JALUTUSKÄRUDE TRANSPORTIMISEKS STANDARDI ANSI/RESNA WC/Kd 1 jaotise 19 (vt jn 4, lk 12) KOHASELT.**
- **LAPS PEAB OLEMA KINNITATUD NII SÜLERIHMA KUI KA DIAGONAALSE ÕLARIHMAGA, mis vastavad standardile SAE J2249 või ISO 10542-2 (s.t rihmadel peab olema silt vastavuse kohta nendele standarditele). AINULT SÜLERIHMA KASUTAMINE EI OLE SOOVITATAV. Hoiakut korrigeerivad rihmad, nagu mudelid 817, 868, 828, 853, 894, 903 ja 906, ei ole kinnitussüsteemide tüübikinnitusega ning neid võib kasutada ainult täiendavalt.**
- **JALUTUSKÄRU PEAB OLEMA KINNITATUD MOOTORSÕIDUKI KÜLGE ÜLESTÕSTETUD SELJATOE JA SÄÄRETOEGA, KASUTADES: 1) neljapunktilist rihma tüüpi sidumissüsteemi, mis vastab standardile SAE J2249 või ISO 10542-2, tarnitud sõiduki poolt; ja 2) meie tarvikut 891 – 4 sidumishaagiga komplekti (vt jn 1 ja 2, lk 9, jn 3, lk 10 ja jn 4, lk 12).**

⚠ **TÄHELEPANU!**

ORMESA SOOVITAB KASUTADA TÄIELIKKU STANDARDILE ISO 1542-2 VASTAVAT WTORS-SÜSTEEMI, mis koosneb kinnitussüsteemidest nii ratastoolile kui ka selles istujale.

- **Kui last transporditakse sõiduki istmel, tuleb tühi jalutuskäru panna pakiruumi või kinnitada sõidukis sõitmise ajal.**
- **Nende efektiivsuse säilitamiseks ei tohi ratastooli komponendid ega osad (nagu ratastooli käetoed või rattad, vt jn 5 ja 6, k 13) hoida kinnitusrihmu kehast eemal.**
- **Õlarihmaga süsteemid peavad sobima ümber õla (vt jn 5, lk 13).**
- **kinnitusrihmad tuleb reguleerida võimalikult tihedaks, kuid tagama kasutajale mugava oleku; rihmad ei tohi olla kasutamisel keerdus.**
- **Vigastuste riski vähendamiseks sõidukis sõitjatele tuleb transportimisel eemaldada alus ja kõik tarvikud ning kinnitada sõidukis eraldi.**

SÕIDUKI MIS TAHES KOKKUPÕRKE JÄREL PEAB EDASIMÜÜJA JALUTUSKÄRU ENNE KASUTAMISE JÄTKAMIST KONTROLLIMA.

891 KINNITUSHAAKIDEGA KOMPLEKTI VÕI JALUTUSKÄRU OSADE VÕI KOMPONENTIDE IGASUGUNE MUUTMINE VÕI ASENDAMINE ORMESA KIRJALIKU LOATA ON KEELATUD JA MUUDAB KEHTETUKS CE-MÄRGISE NING GARANTII.

1) ASETAGE 891 KINNITUSHAAGID (NELI RÕNGAST) PUNKTIDESSE (SÄLKUDESSE), MIS ON NÄIDATUD RAAMIL, JA KINNITAGE NEED LK 11 TOODUD JUHISTE JÄRGI

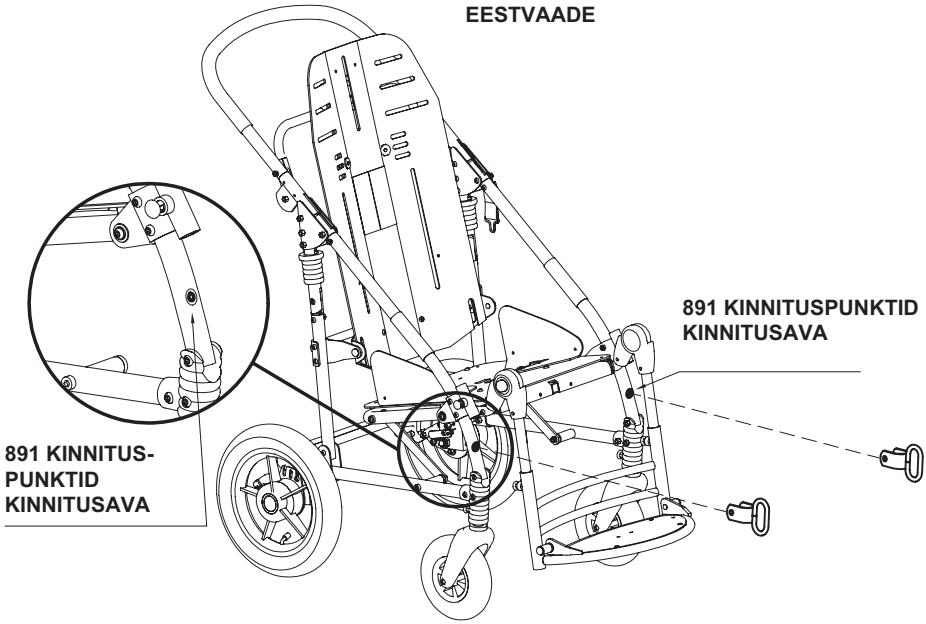

Joonis 1

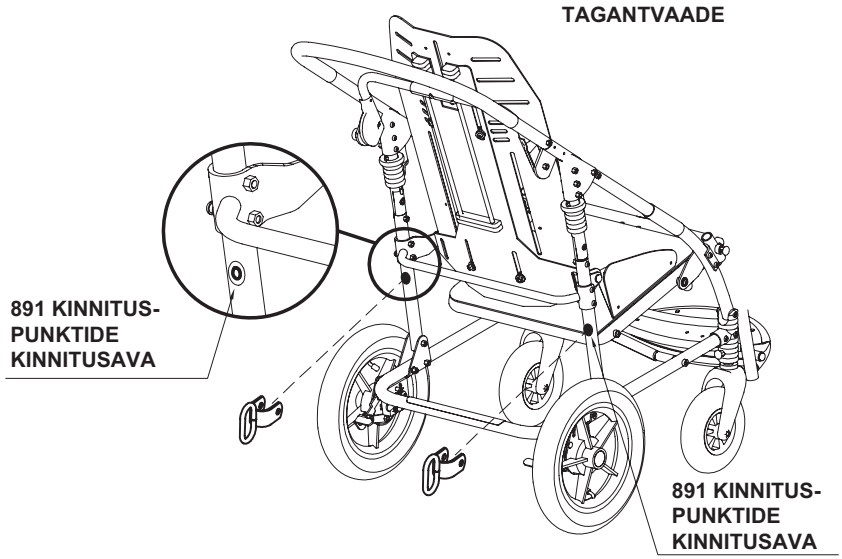

Joonis 2

2) KUIDAS KINNITADA 891 KINNITUSSÜSTEEM (NELI RÕNGAST) RAAMI KÜLGE

TÄHELEPANU!

- ISO 10542 ja SAE J2249 tingimustele vastavad neljapunktilised rihmad sõidukis. **Jalutuskäru kinnitamist transportivasse sõidukisse vt juhistest lk 11.**
- **Laps peab olema kinnitatud nii sülerihma kui ka diagonaalse õlarihmaga, mis vastavad kas standardile SAE J2249 või ISO 10542-2 (s.t rihmadel peab olema silt vastavuse kohta nendele standarditele).** Hoiakut korrigeerivad rihmad, nagu mudelid 817, 868, 828, 853, 894, 903 ja 906, ei ole turvasüsteemidena kasutamiseks lubatud ja neid võib kasutada ainult täiendavalt.
- **Sõiduk peab olema sobiv ortopeediliste jalutuskärude transportimiseks** vastavuses kehtiva seadusega.
- **Lugege käesoleva kasutus- ja hooldusjuhendi märkusi ja juhiseid lk 9. 891 kinnitushaagid** on ohutusseadmed ja sellisena peab need raami külge kinnitama kvalifitseeritud personal, nagu tootja või jalutuskäru tarninud edasimüüja.

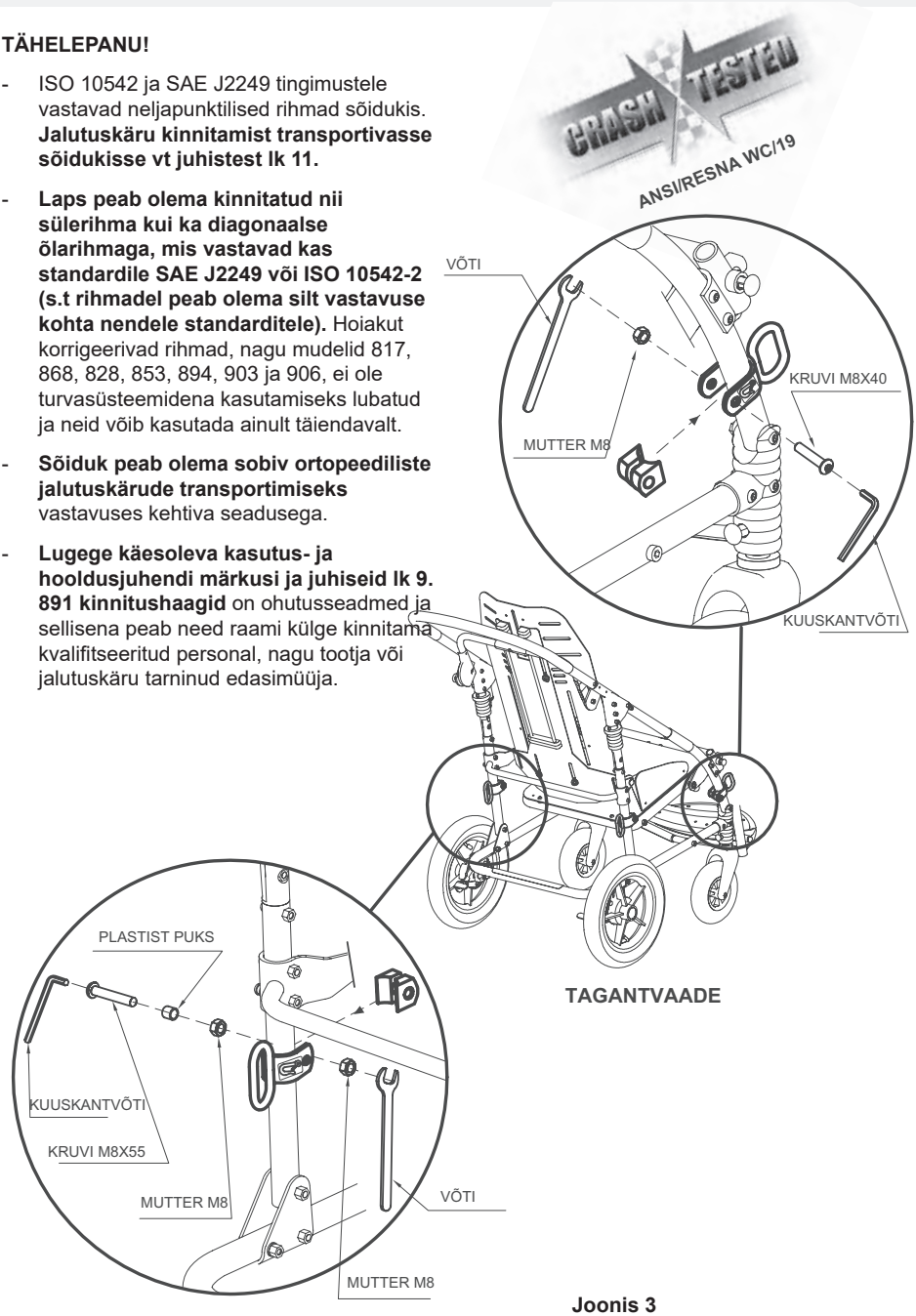

Joonis 3

3) KUIDAS JALUTUSKÄRU SÕIDUKIS (sõiduauto, buss jne) KINNITADA

HAAKIGE SÕIDUKI HEAKSKIIDETUD NELJAPUNKTILISED RIHMAD SÕIDUKI LIIKUMISSUUNAS NELJA KINNITUSHAAGI (NELI RÕNGAST) KÜLGE, NAGU ON NÄIDATUD JOONISEL.

NELJAPUNKTILISE RIHMA TÜÜPI JALUTUSKÄRU KINNITUSSÜSTEEM

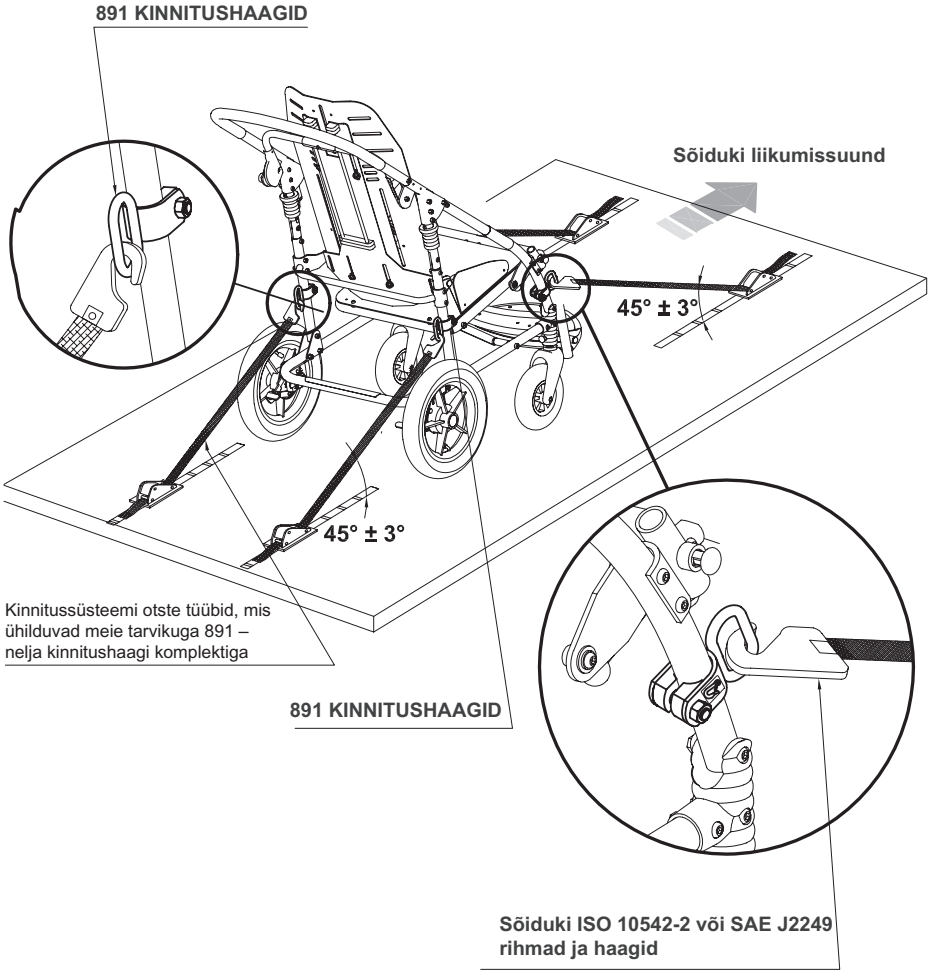

Joonis 4

4) KASUTAJA KINNITUSRIHMADE ÕIGE PAIGUTUS

TÄHELEPANU! Paigutage vaagnavöö vaagnapiirkonnas madalal üle keha esiosa, nii et vaagnavöö on horisontaalasendi suhtes eelistatavalt 30° kuni 75° nurga all nagu joonisel 5. Soovitatav on kasutada eelistatavas piirkonnas järsemat (suuremat) nurka.

TÄHELEPANU! Meie hoiakut korrigeerivad rihmad 817, 868, 828, 853, 894, 903 ja 906 ei ole mõeldud sõitja kinnitamiseks liikumisel, kuid neid võib kasutada täiendavalt.

JAH
käetoe ja raami all

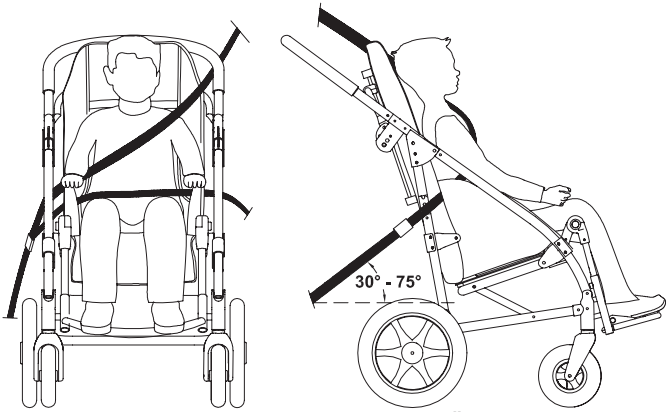

EESTVAADE **KÜLGVAADE**

Joonis 5

EI
käetoest ja raamist kõrgemal

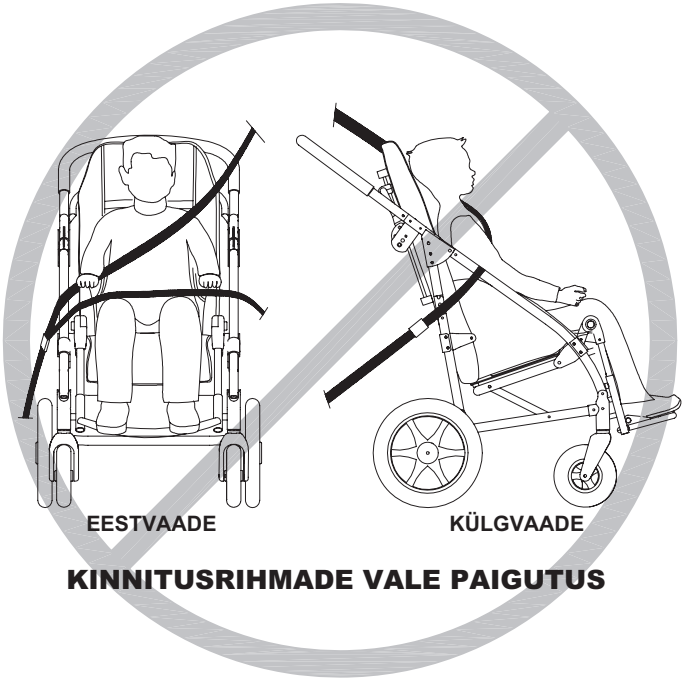

EESTVAADE **KÜLGVAADE**

KINNITUSRIHMADE VALE PAIGUTUS

Joonis 6

SILDID JA PLAADID

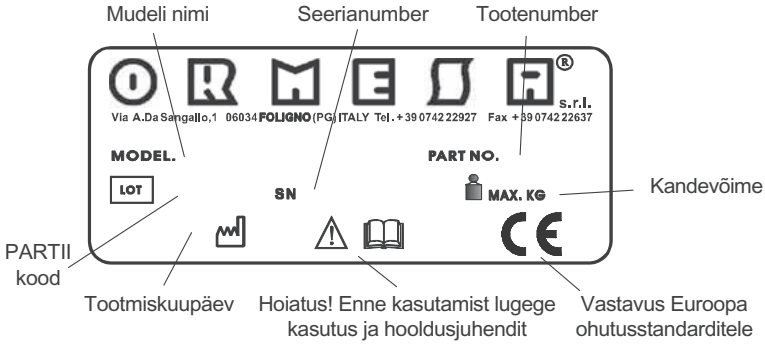

CE-MÄRGIS KINNITAB, ET JALUTUSKÄRU NOVUS VASTAB EUROOPA LIIDU OHUTUSNÕUETELE JA ERITI DIREKTIIVILE 93/42 EMÜ MEDITSIINISEADMETE JA SELLE MUUDATUSTE NING LISADE KOHTA

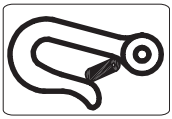

ISO 10542-2 HEAKSKIIDETUD NELJAPUNKTILISE RIHMA TÜÜPI KINNITUSSÜSTEEMI KINNITUSPUNKTID, MIS ON OLEMAS SÕIDUKITES, MIS SOBIVAD ORTOPEEDILISTE JALUTUSKÄRUDE TRANSPORTIMISEKS STANDARDI ISO 7176-19 KOHASELT.

ET ⚠ **HOIATUS!**

LUGEGE NING MÕELGE KASUTUS- JA HOOLDUSJUHISED PÕHJALIKULT LÄBI

EN ⚠ **WARNING!** ***READ AND UNDERSTAND THE USE AND MAINTENANCE INSTRUCTIONS***

FR ⚠ **ATTENTION!** ***LIRE ET COMPRENDRE LES INSTRUCTIONS POUR L'UTILISATION ET L'ENTRETIEN***

DE ⚠ **SORGFÄLTIG!** ***BITTE LESEN SIE DIE GEBRAUCHSANWEISUNG SORGFÄLTIG DURCH UND BEACHTEN SIE DIE ENTSPRECHENDEN HINWEISE***

ES ⚠ **ATENCIÓN!** ***LEER Y COMPRENDER LAS INSTRUCCIONES DE USO Y MANTENIMIENTO***

TEHNILISED ANDMED

- **Alumiiniumist raami** kokkupanek. See on kaetud mittetoksilise epoksülakiga
- Pehmendatud, õhku läbilaskev, ergonoomiline polster, mida saab masinas pesta.

  Riide omadused.
  - **Tulekindel**: tulekindlad omadused on lõngale omased ja need ei tulene lisatöötlusest.
  - **Taaskasutatav**: väikese keskkonnamõjuga tootmistsükkel.
  - **Maksimaalne hõõrdekindlus**

    Oeko-Texi klass 1 sertifikaat tähistab kõrgeimat tekstiilitoodete klassi, mis on mõeldud **imikute ja laste jaoks**; kõik riidematerjalid, mis on **otseses kontaktis nahaga**, et tagada **kvaliteet ja ohutus tervisele**.
  - **Värvid, mis on kulumiskindlad ja väga vastupidavad** higile, valgusele, keemilisele puhastusele ja pesumasinale.
- **Jäik seljatugi.** Selle kõrgus on reguleeritav ja kallet saab seada nelja asendisse.
- **Iste** on reguleeritava laiuse ja sügavusega.
- Polsterdatud **kaitsekatted** põlvedele.
- Üleskeeratav **jalatugi**. Selle kõrgus on reguleeritav.
- **Sääretugi** reguleeritava kaldega.
- Eemaldatavad **rattad**. Need saab raami küljest eemaldada tänu vabastusmehhanismile: eesmised purunemiskindlad rattad 17,5 cm (7”) kuullaagritel ja tagumised pneumaatilised rattad 30 cm (12”) kuullaagritel
- Sõltumatud trummelpidurid

Mõõtühikud cm ja kg

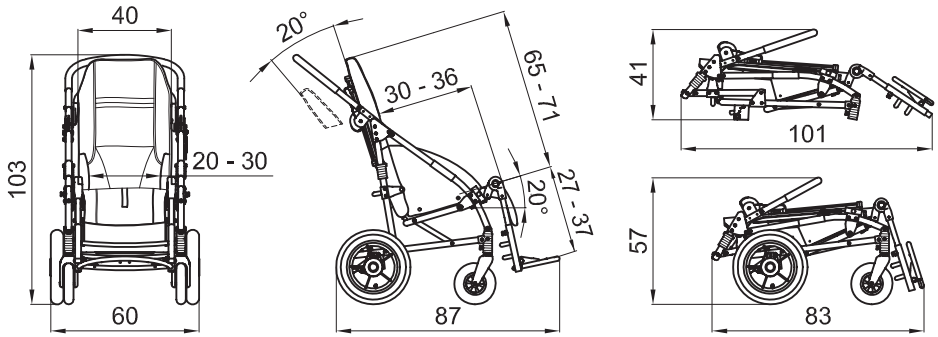

NOVUS 2 KOGUMASS 19,5 kg	**MASS RATASTETA 15,9 kg**	**KANDEVÕIME 45 kg**

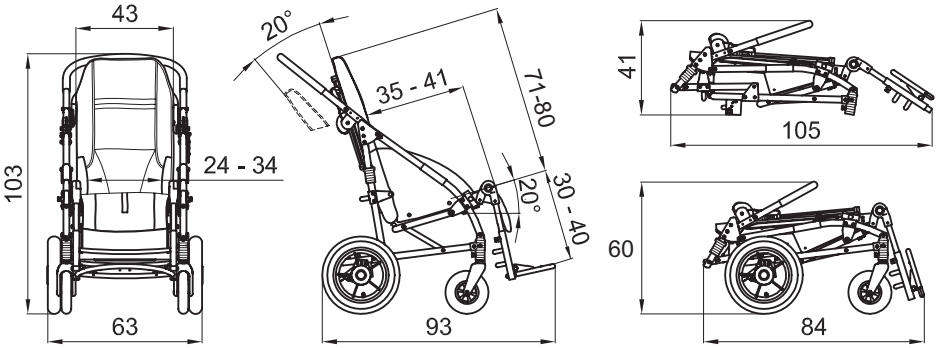

NOVUS 3 KOGUMASS 20,9 kg	**MASS RATASTETA 17,3 kg**	**KANDEVÕIME 55 kg**

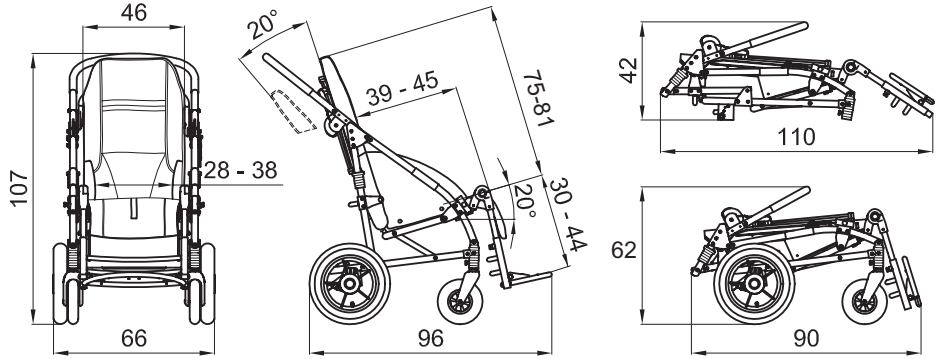

NOVUS 4 KOGUMASS 22,1 kg	**MASS RATASTETA 18,5 kg**	**KANDEVÕIME 65 kg**

ALGNE ETTEVALMISTUS

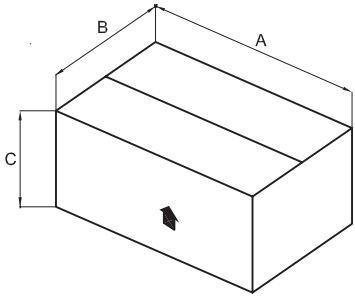

TEAVE PAKENDI KOHTA

JALUTUS-KÄRU	A cm	B cm	C cm	MAHT m³	MASS kg
NOVUS 2	103	63	40	0.259	24
NOVUS 3	105	60	42	0.264	26
NOVUS 4	118	63	40	0.297	28

NOVUSE PAKENDIST VÄLJAVÕTMINE

1

ETTEVAATUST!

ÄRGE RAKENDAGE KASTI LAHTILÕIKAMISEL LIIGSET JÕUDU. VÕITE TOOLI KAHJUSTADA.

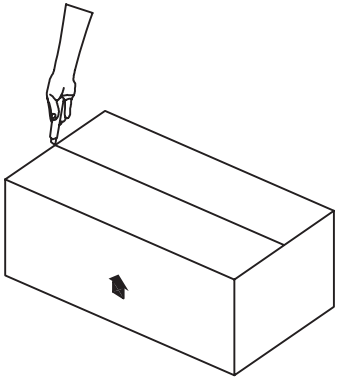

2

VÕTKE SEE PAKENDIST VÄLJA.

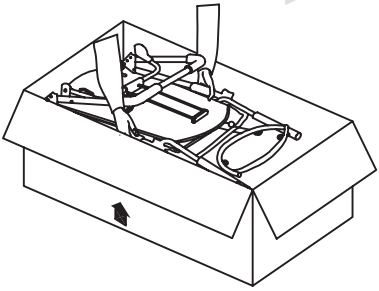

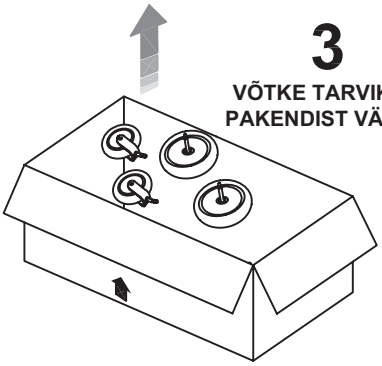

3

VÕTKE TARVIKUD PAKENDIST VÄLJA.

KUIDAS Novus KOKKU PANNA

AVAGE JA BLOKEERIGE JALUTUSKÄRU

1 **RAAMI KOKKUPANEMISEKS VABASTAGE LUKUSTUSRIHM.**

2–3 **TÕMMAKE** LÜKKAMISKÄEPIDET, KUNI JALUTUSKÄRU ON TÄIELIKULT AVATUD. **KLÕPSATUS** TÄHENDAB, ET RAAM ON HÄSTI LUKUSTATUD.

4 **LÕPUKS VAJUTAGE MUSTAD LUKUSTUSMEHANISMID ALLA.**

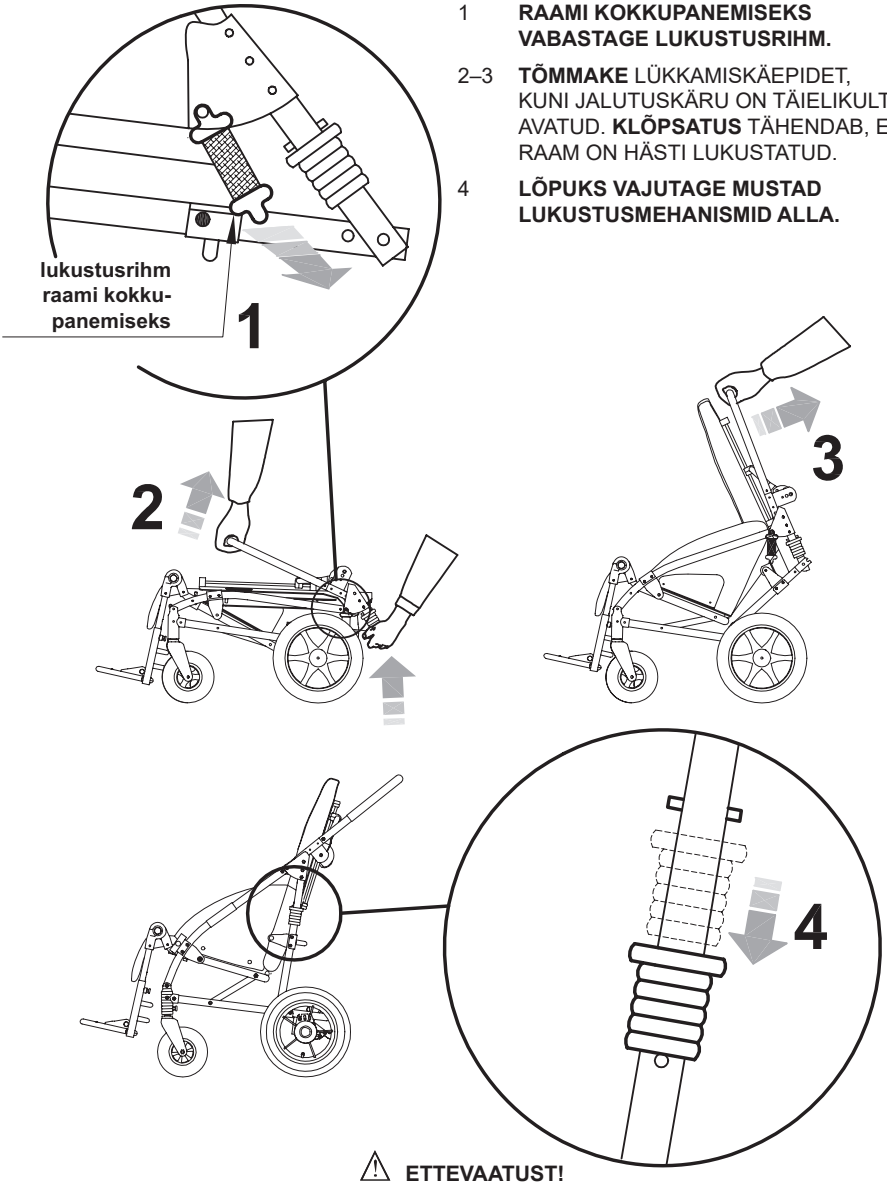

⚠ **ETTEVAATUST!**

ENNE JALUTUSKÄRU KASUTAMIST VEENDUGE, ET MUSTAD LUKUSTUSMEHANISMID OLEKSID ALLA VAJUTATUD.

KINNITAGE POLSTER ISTME KÜLGE

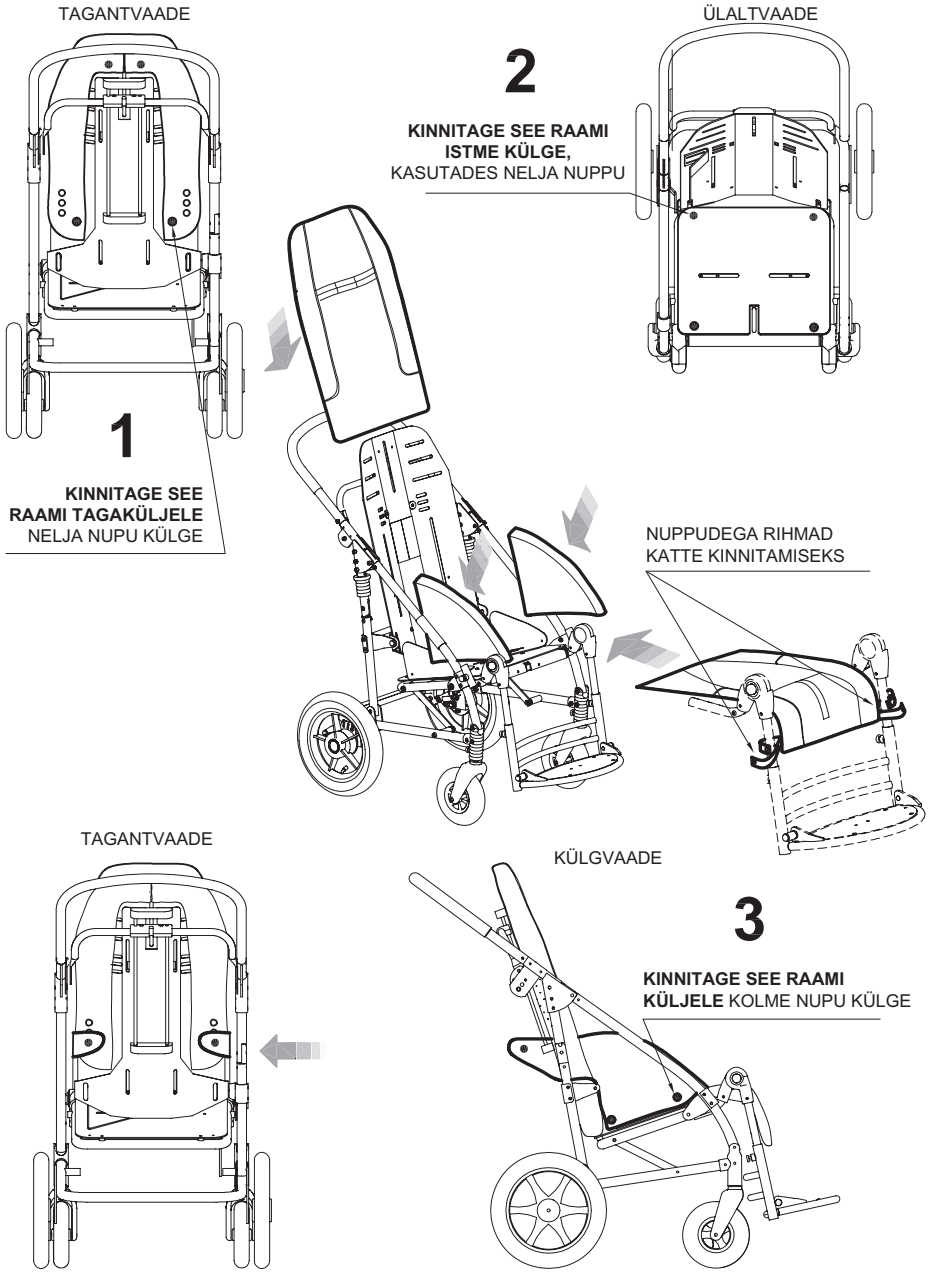

RATASTE KINNITAMINE

KINNITAGE RATTAD NII, NAGU ON NÄIDATUD PILDIL.
KLÕPS TÄHENDAB, ET RATTAD ON HÄSTI LUKUSTUNUD.

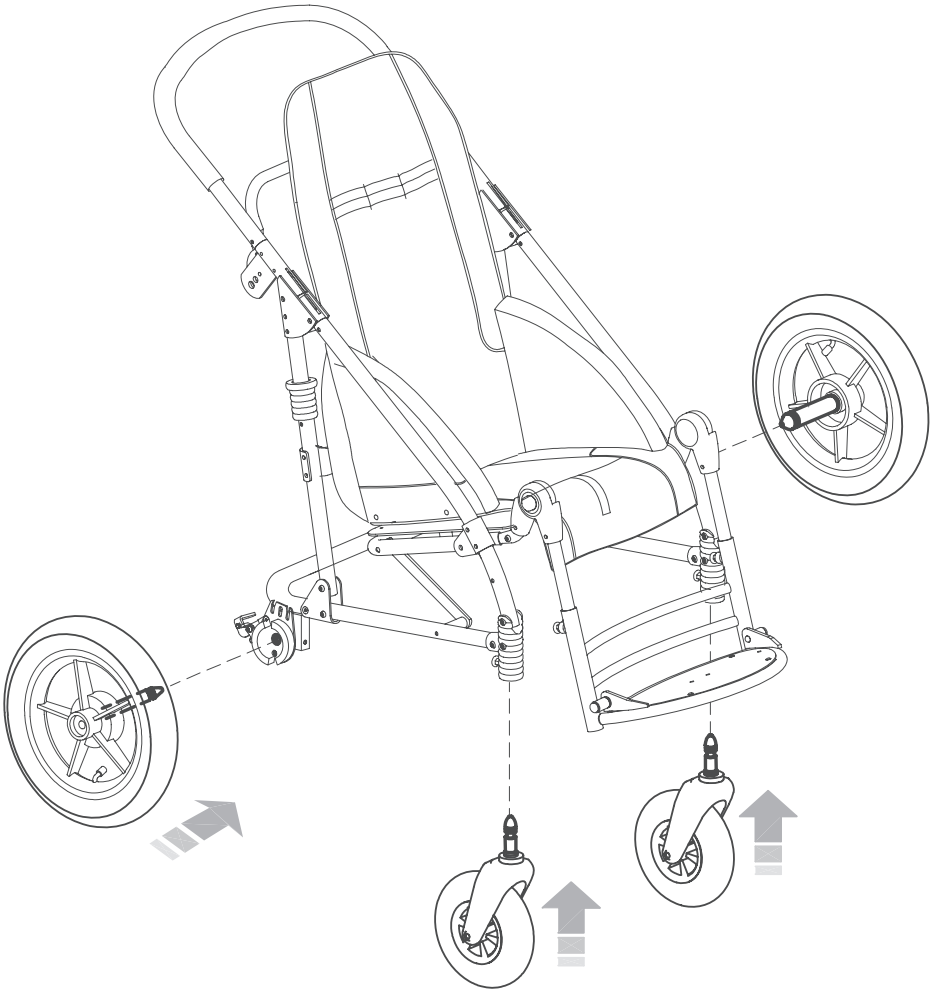

⚠ **ETTEVAATUST!**
ENNE JALUTUSKÄRU KASUTAMIST VEENDUGE, ET RATTAD OLEKSID KORRALIKULT LUKUSTUNUD.

KUIDAS NOVUS TÖÖTAB JA KUIDAS SEDA KASUTADA

KÄRU PIDURDAMINE

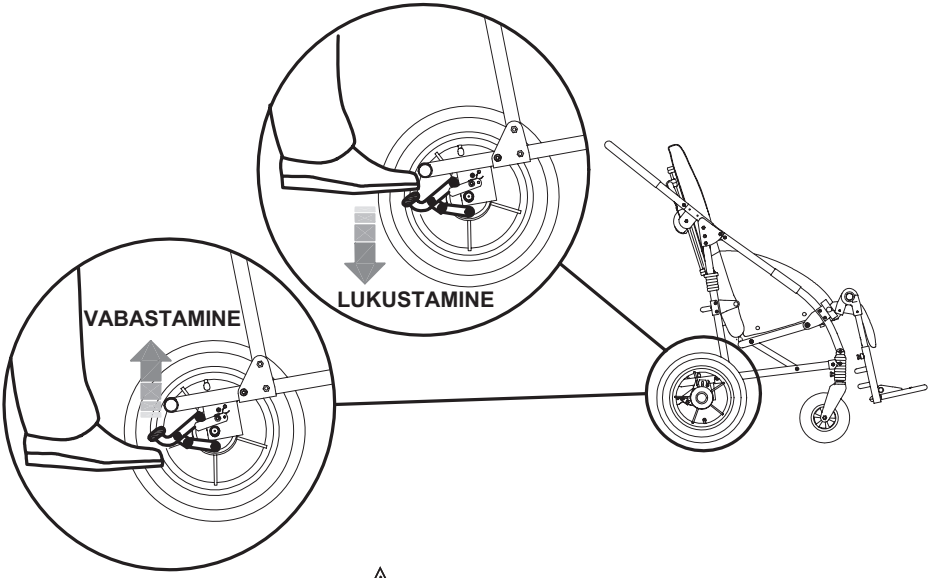

⚠ **ETTEVAATUST!**
ENNE LAPSE PAIGUTAMIST KÄRUSSE VÕI KÄRUST VÄLJA TÕSTMIST JA ENNE IGASUGUST SELLE OSADE REGULEERIMIST TULEB ABIVAHENDILE RAKENDADA PIDUREID.

SELJATOE REGULEERIMINE

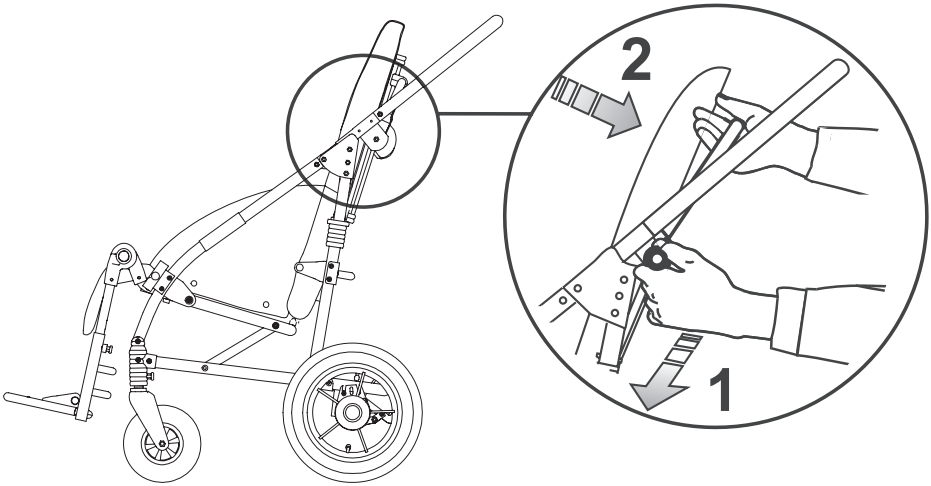

ISTME LAIUSE REGULEERIMINE

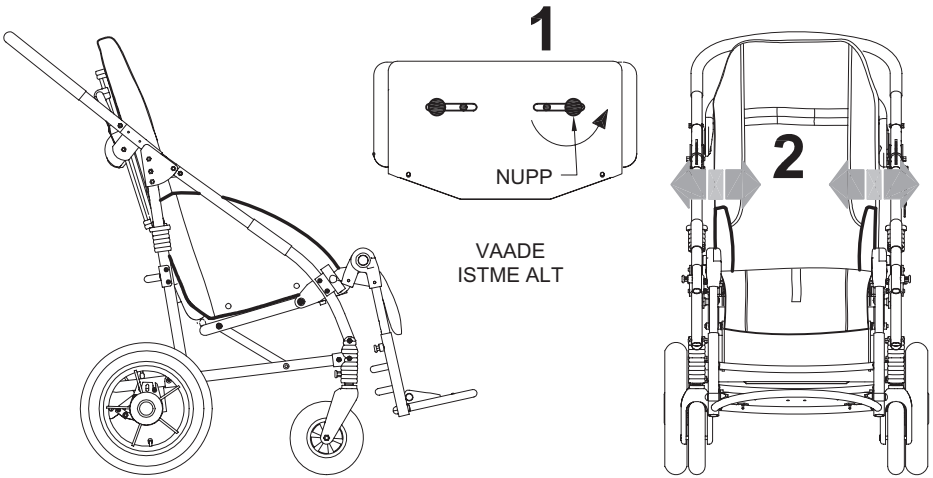

ISTME SÜGAVUSE REGULEERIMINE

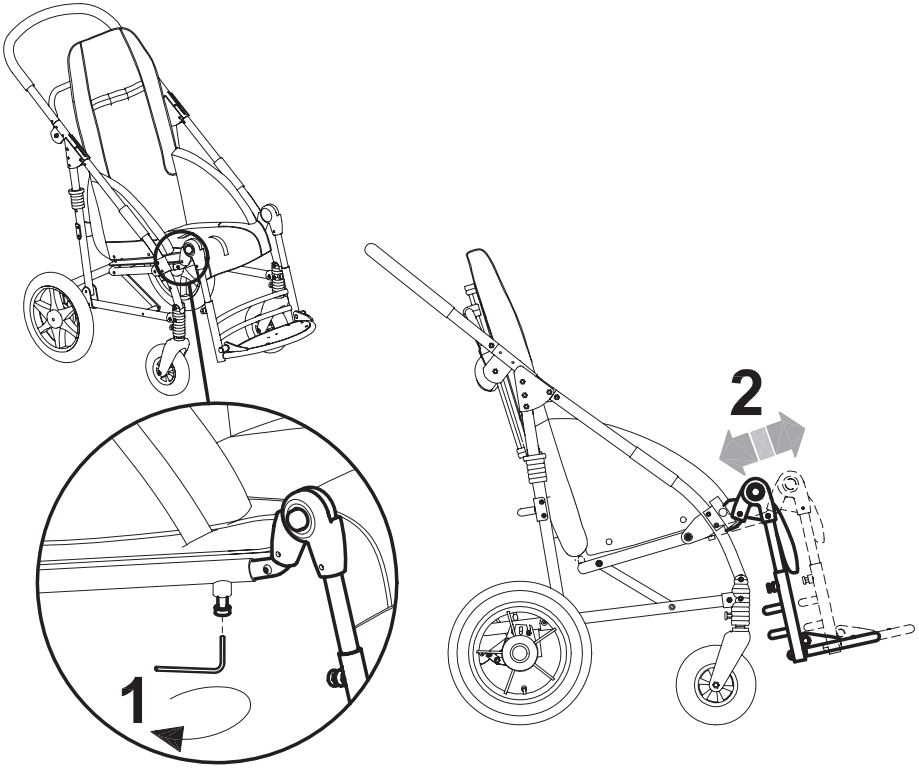

SELJATOE KÕRGUSE REGULEERIMINE

- VABASTAGE KAKS KRUVI SELJATOE TAGA, KASUTADES KAASASOLEVAT KUUSKANTVÕTIT.
- REGULEERIGE SELJATOE KÕRGUS SOBIVAKS.
- PINGUTAGE KRUVID

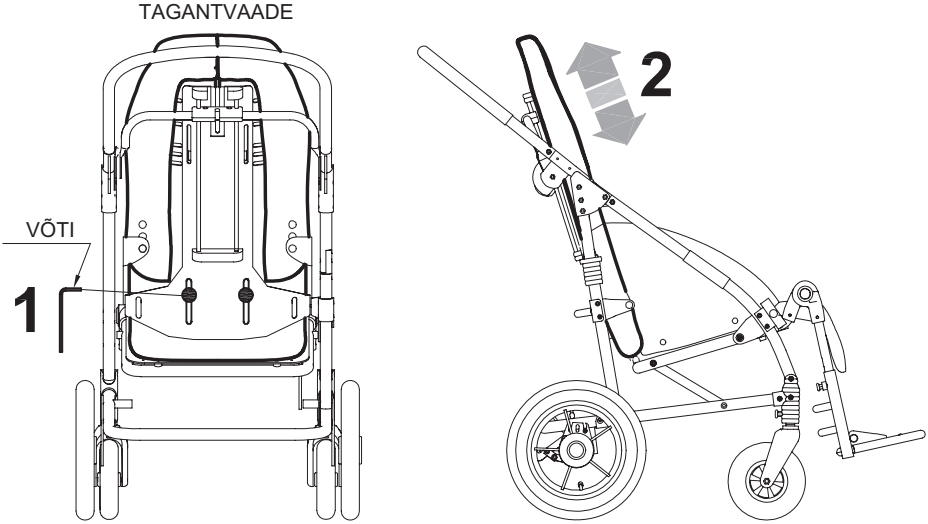

RATASTE EEMALDAMINE

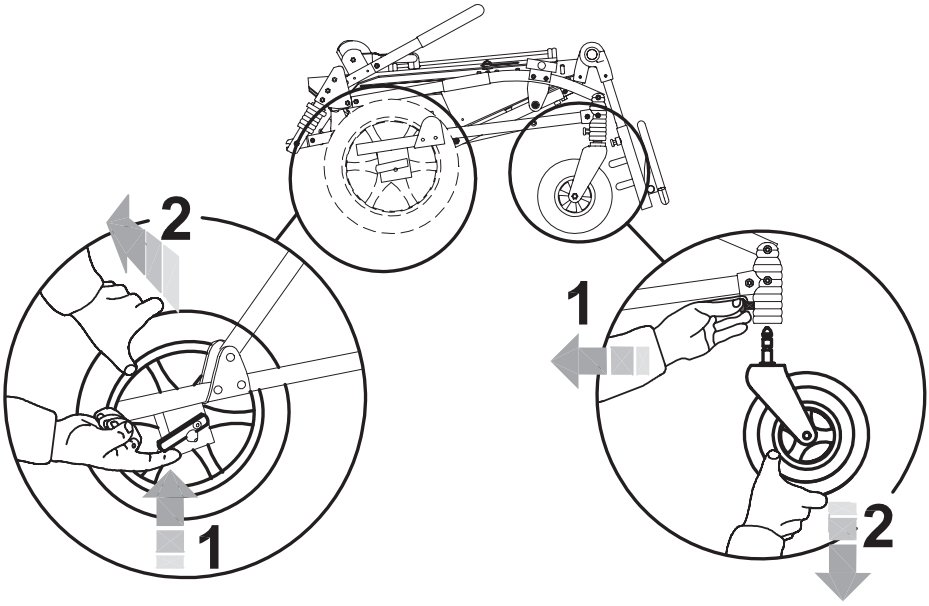

SÄÄRETOE REGULEERIMINE

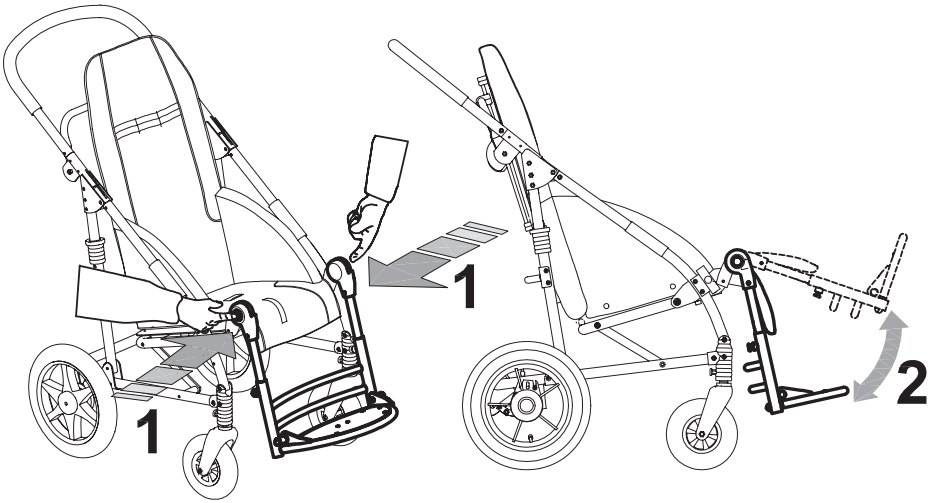

JALATOE REGULEERIMINE

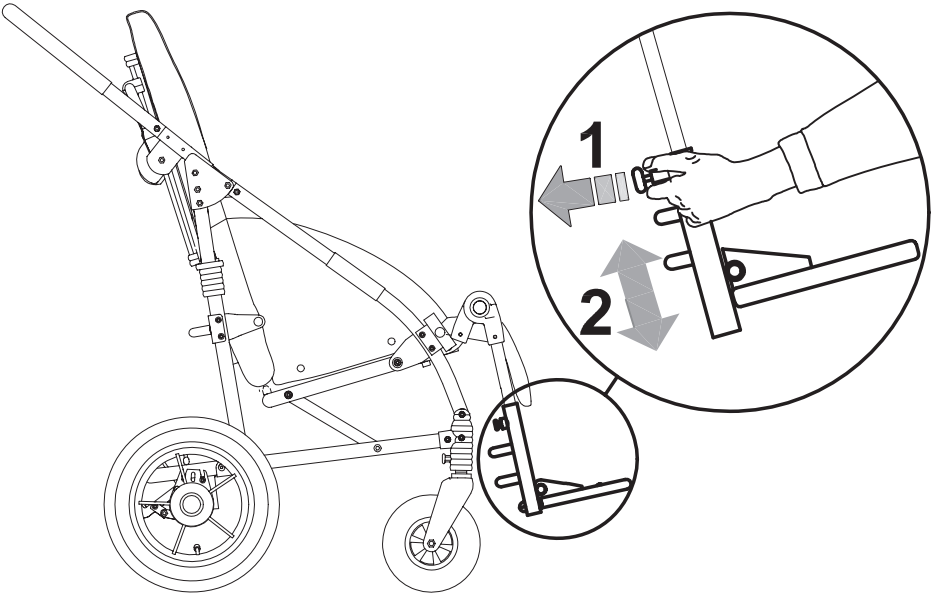

JALUTUSKÄRU KOKKUPANEK

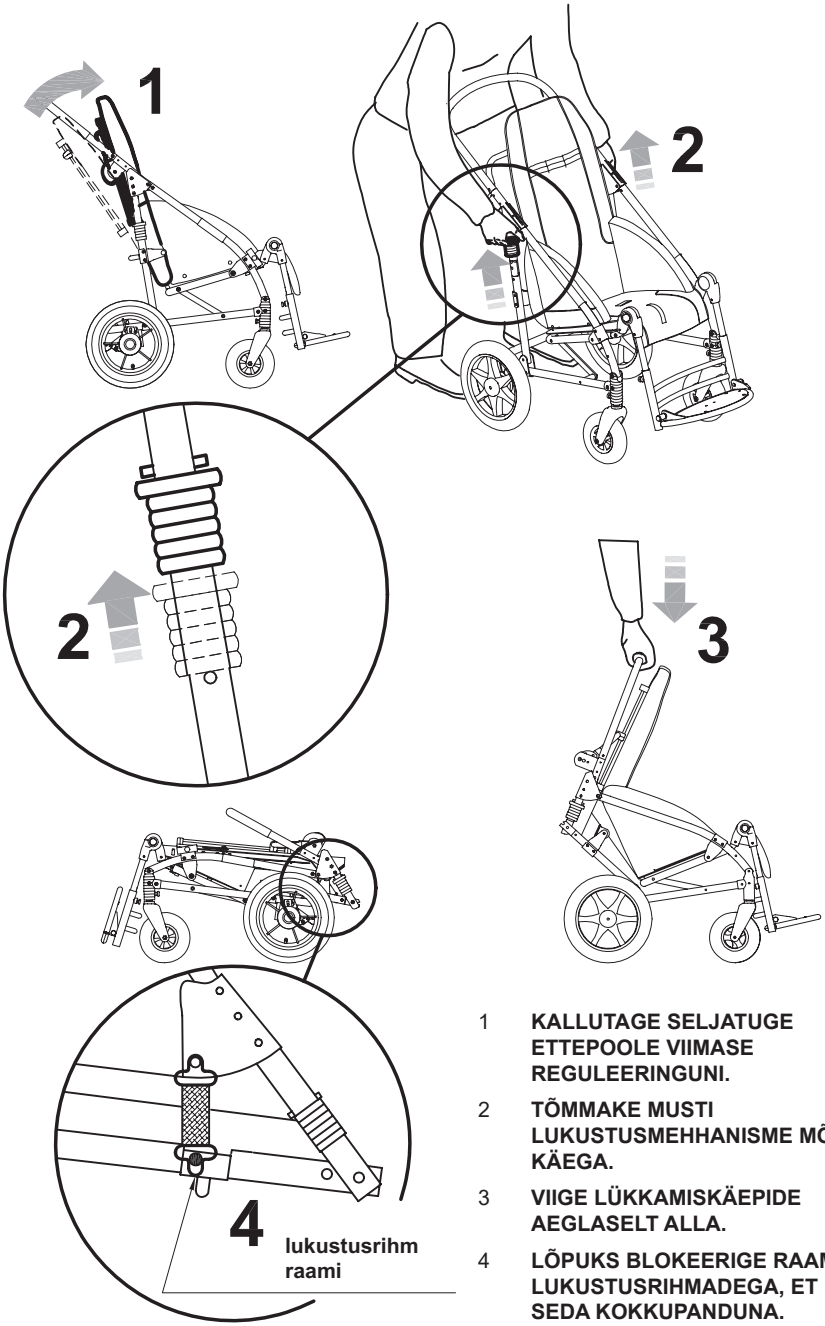

1 **KALLUTAGE SELJATUGE ETTEPOOLE VIIMASE REGULEERINGUNI.**

2 **TÕMMAKE MUSTI LUKUSTUSMEHHANISME MÕLEMA KÄEGA.**

3 **VIIGE LÜKKAMISKÄEPIDE AEGLASELT ALLA.**

4 **LÕPUKS BLOKEERIGE RAAM SELLE LUKUSTUSRIHMADEGA, ET HOIDA SEDA KOKKUPANDUNA.**

TARVIKUTE KINNITAMINE

RATTA SUUNALUKUD 812

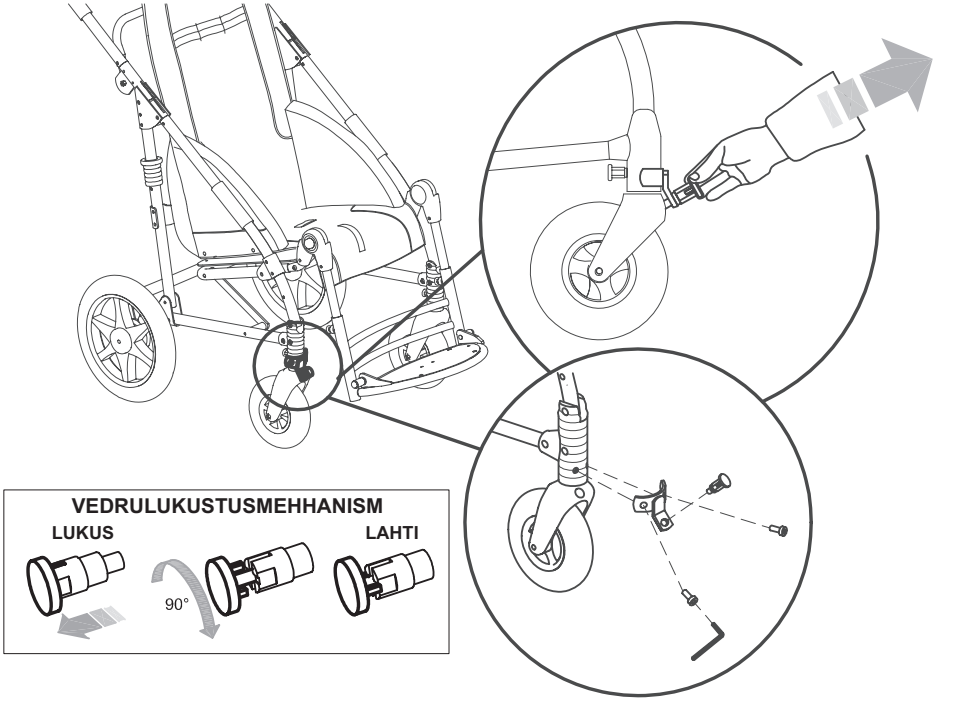

KUBEMERIHMAD 817

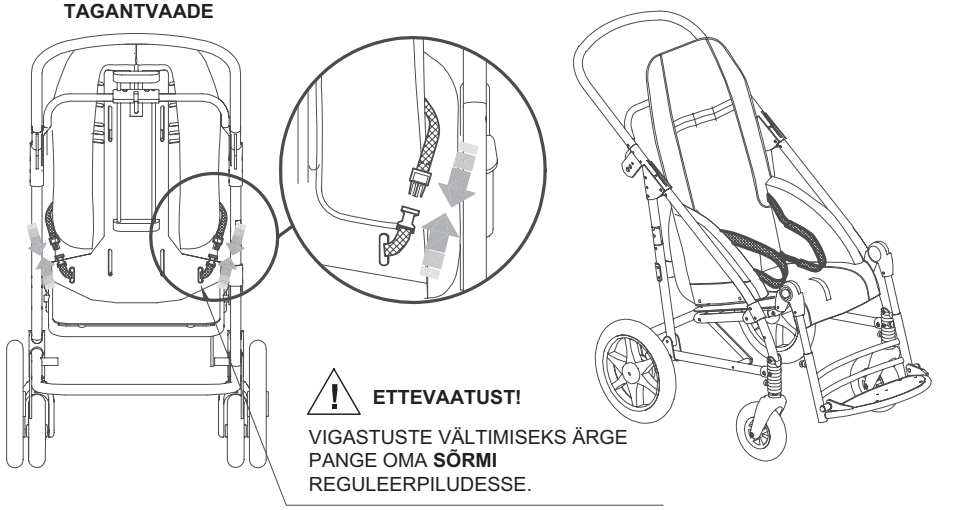

TERMOKATE 818

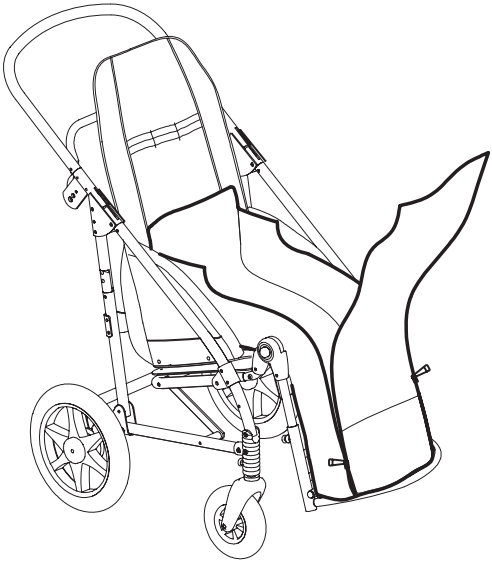

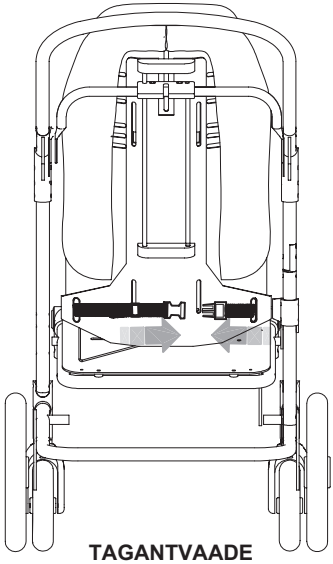

TAGANTVAADE

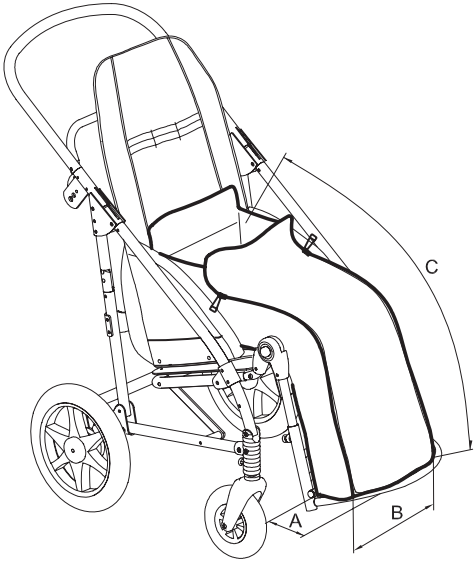

NOVUSE SUURUS	A (cm)	B (cm)	C (cm)
2	20	29	70
3	25	35	80
4	29	35	90

KATUS 819

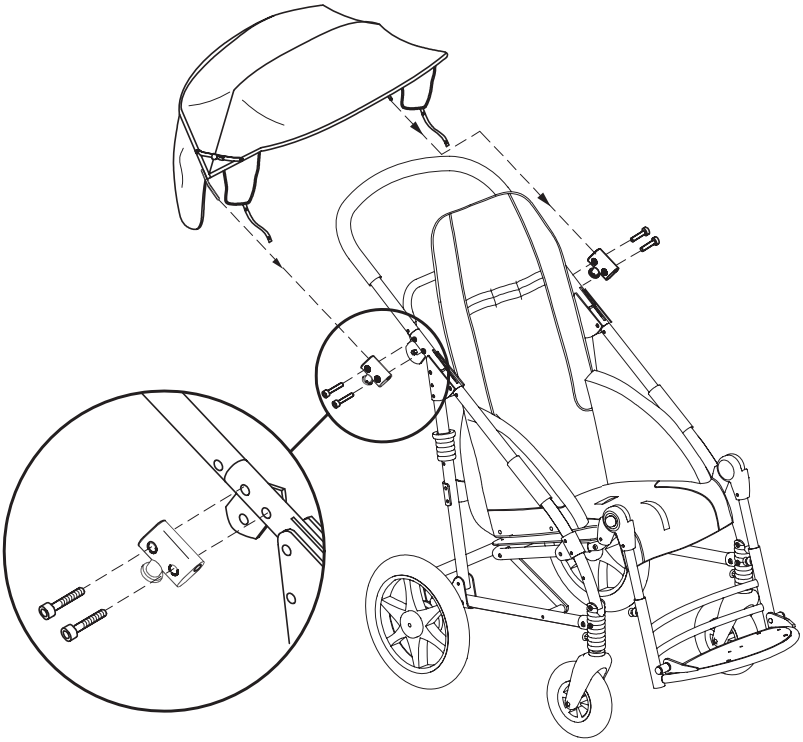

RINNARIHM 828

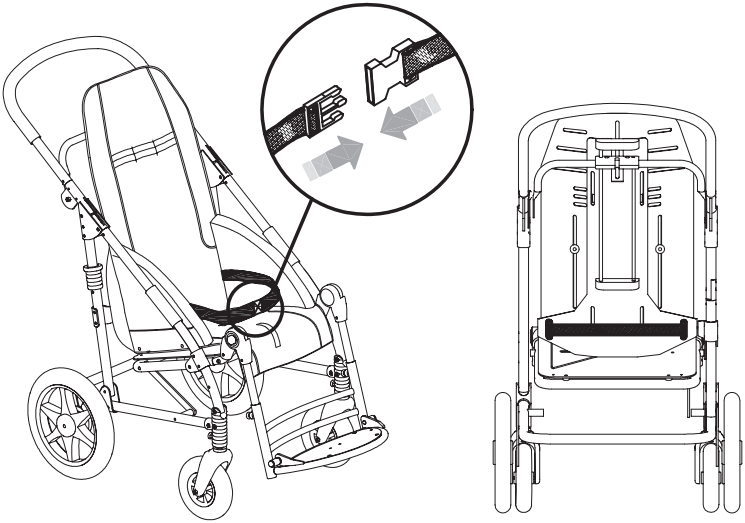

VIHMAKATE 825

⚠ **ETTEVAATUST!**
VIHMAKATET SAAB KINNITADA **ALLES PÄRAST KATUSE 819 PAIGALDAMIST.**

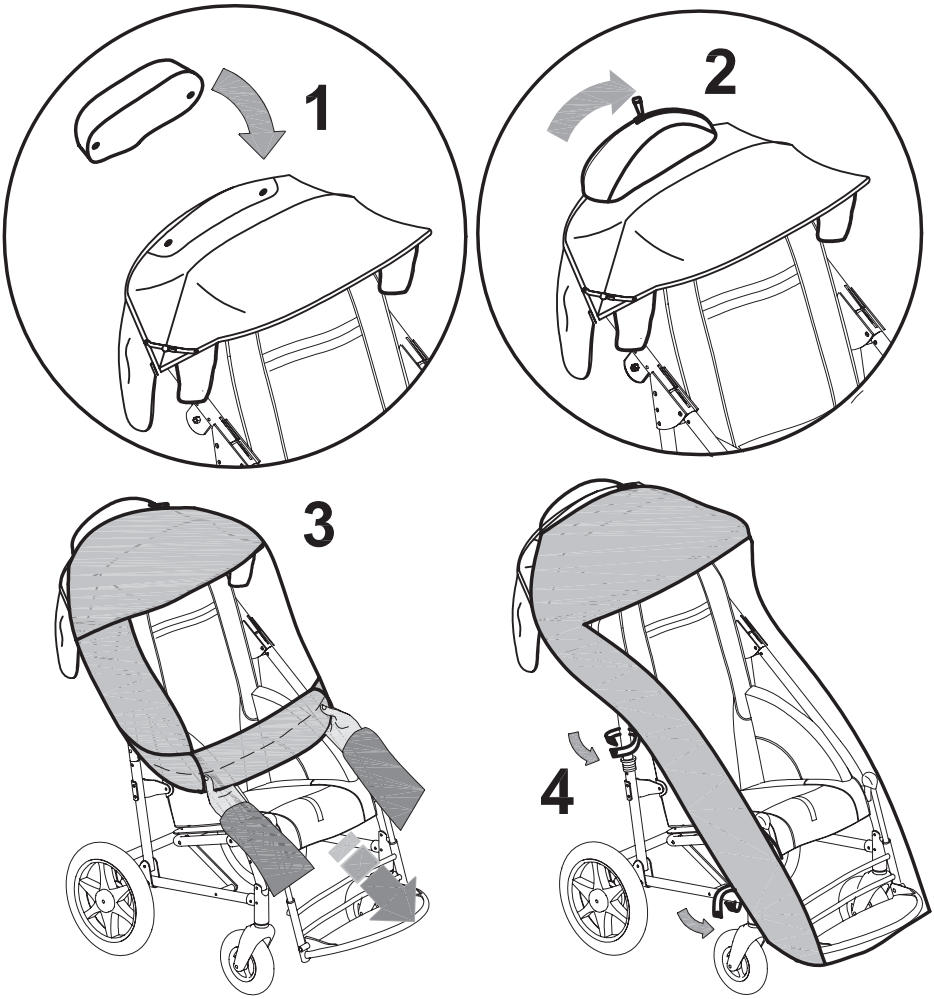

1 **KINNITAGE VÄIKE KOTT**, MIS SISALDAB VIHMAKATET, KAHE NÖÖBIGA.

2 **AVAGE** VÄIKESE KOTI TÕMBLUKK.

3 **VÕTKE VIHMAKATE VÄIKESEST KOTIST VÄLJA**, RULLIGE LAHTI JA KINNITAGE SEE NIIMOODI, ET SEE KATAKS JALUTUSKÄRU.

4 **KINNITAGE VIHMAKATE RAAMI KÜLGE**, KASUTADES VÄIKSEID RIHMU NUPPUDEGA.

5 PÄRAST VIHMAKATTE KASUTAMIST **RULLIGE SEE UUESTI HOOLIKALT KOKKU**, ET SEDA OLEKS LIHTSAM TAGASI VÄIKESESSE KOTTI PANNA.

ALUS 824

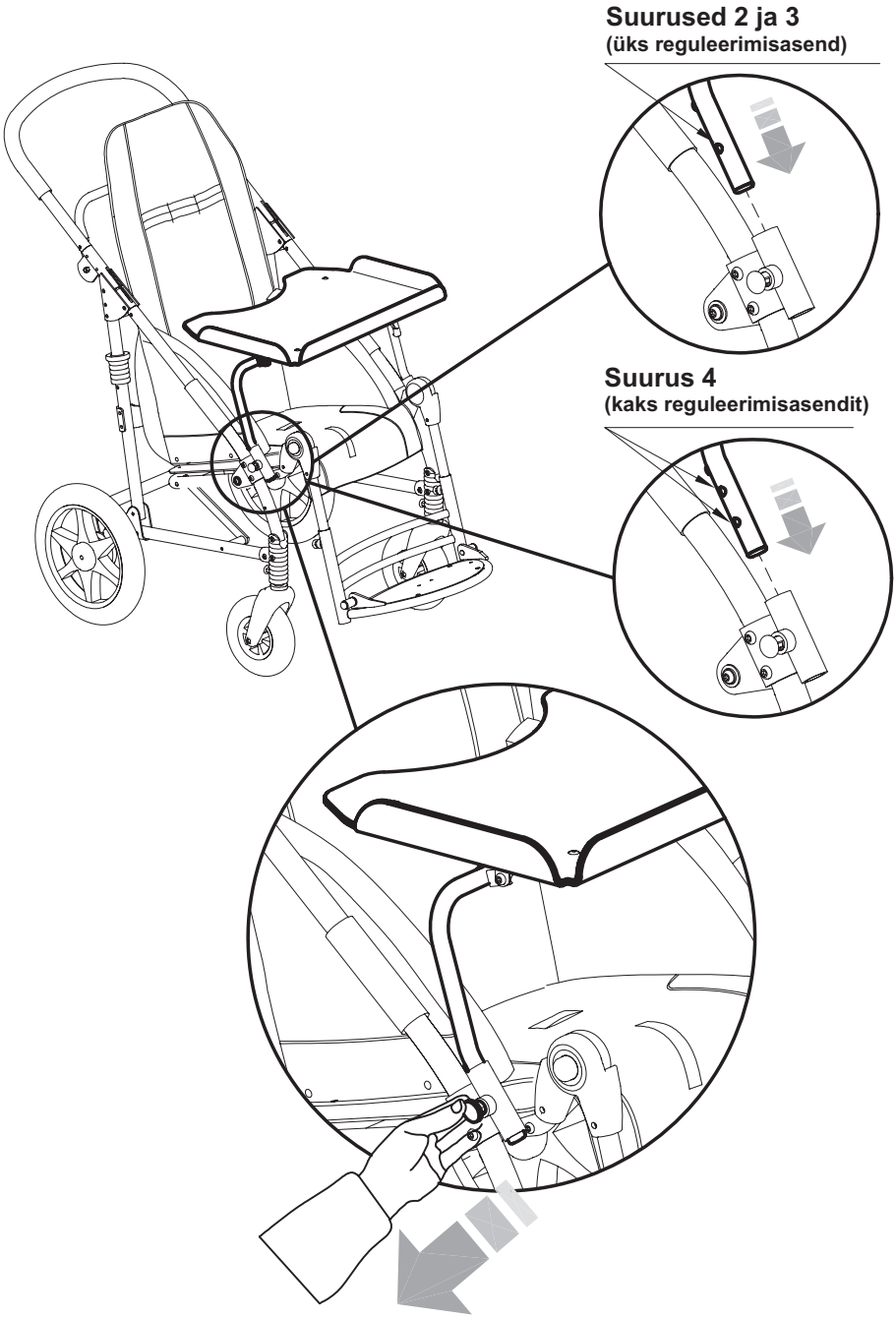
Suurused 2 ja 3
(üks reguleerimisasend)
Suurus 4
(kaks reguleerimisasendit)

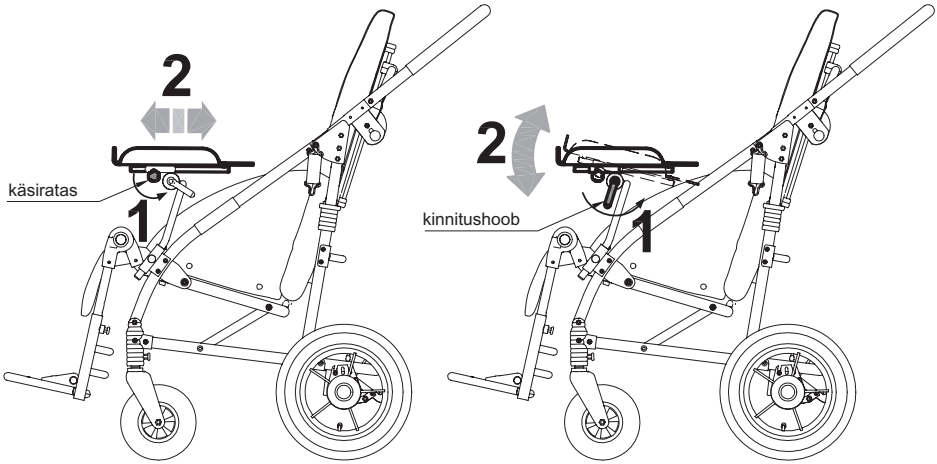

⚠ **TÄHELEPANU! PINGUTAGE NUPPU**

EESMINE KÄEPIDE 839

VAJUTAGE MÕLEMAT NUPPU SAMAL AJAL EESMISE KÄEPIDEME KALDE REGULEERIMISEKS.

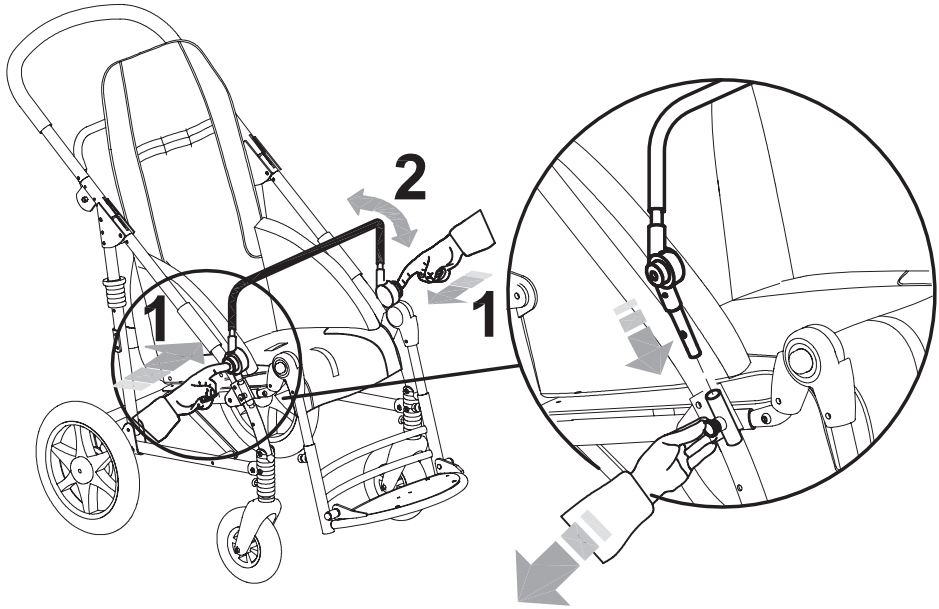

JALARIHMAD 827

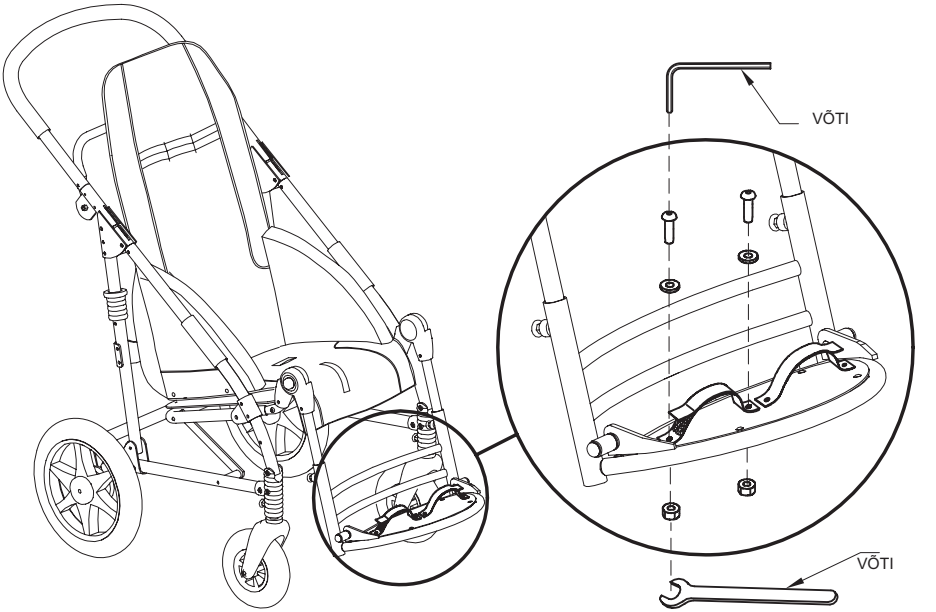

EEMALETÕMBAMISPLOKK 834

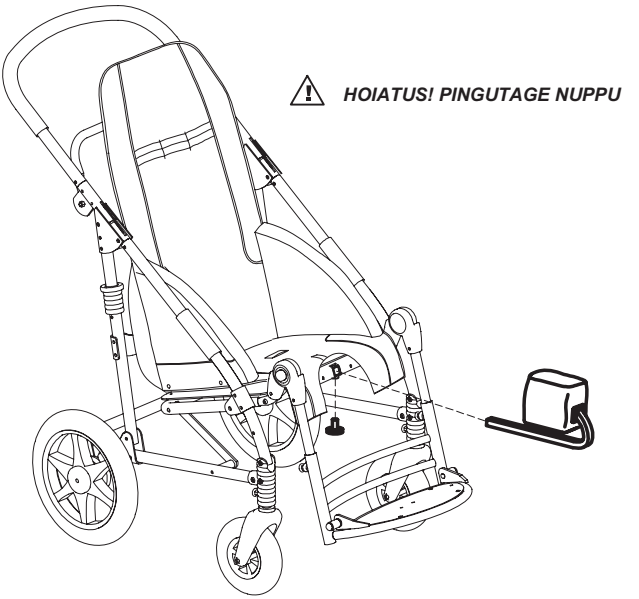

POLSTERDATUD KÜLJETOED 838

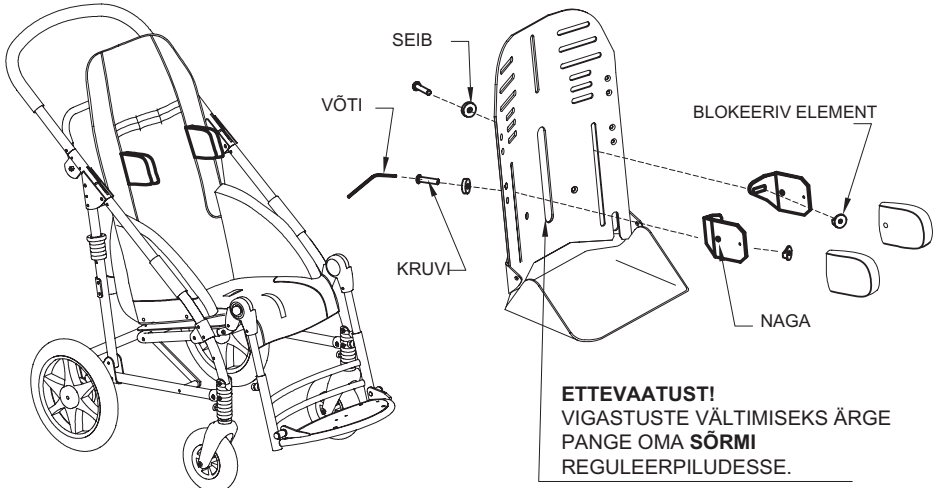

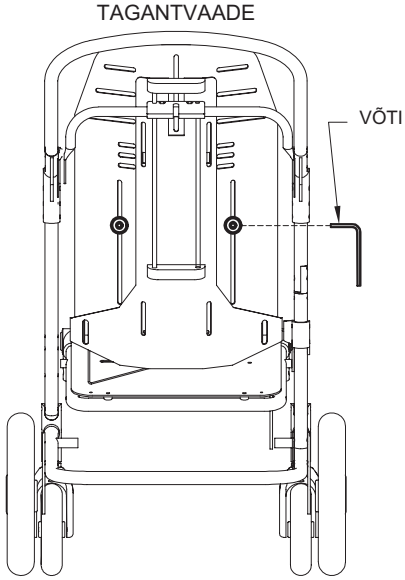

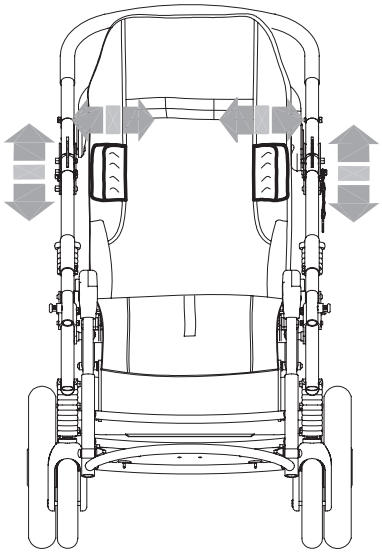

VABASTAGE KRUVID SELJATOE TAGA, KASUTADES KAASASOLEVAT KUUSKANTVÕTIT.
KÜLJETUGEDE ASENDI REGULEERIMISEKS

KÜLGMISED KAITSEKATTED 844

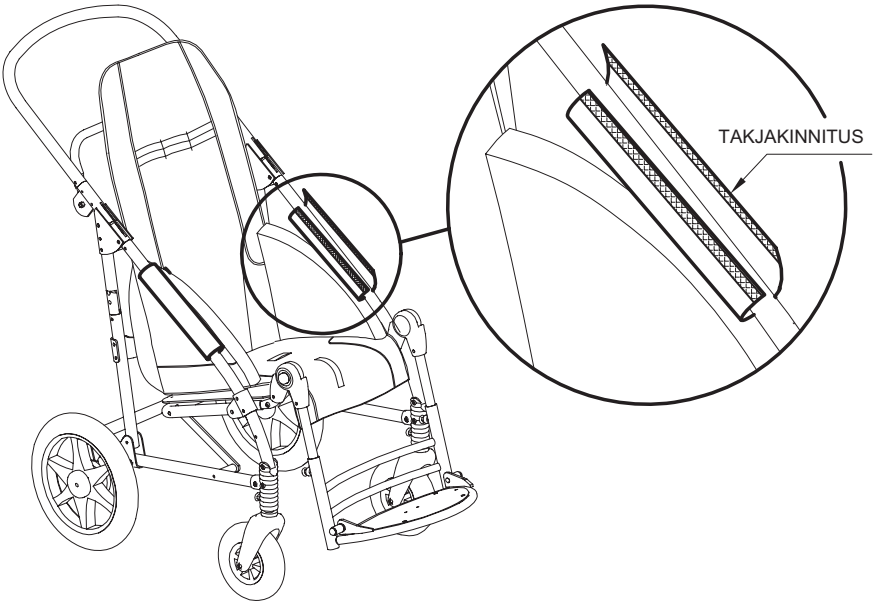

VÕRKKORV 858

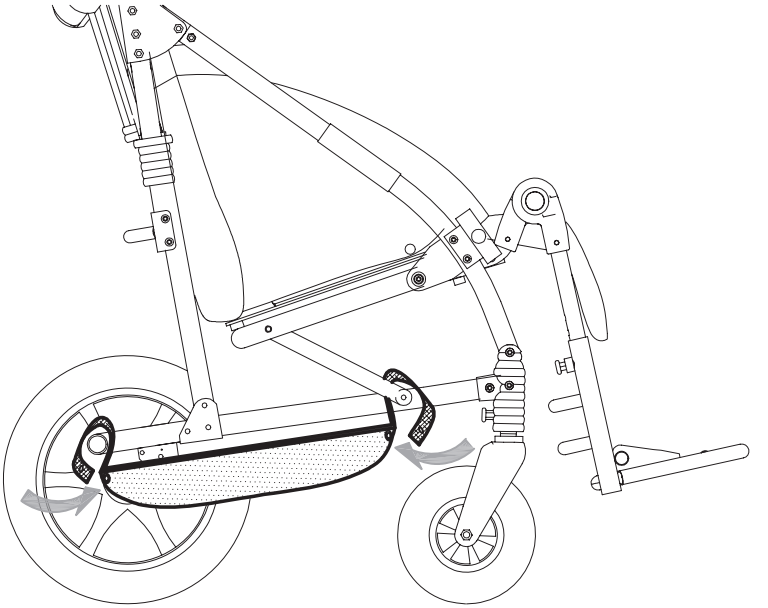

VESTI RAKMED 853

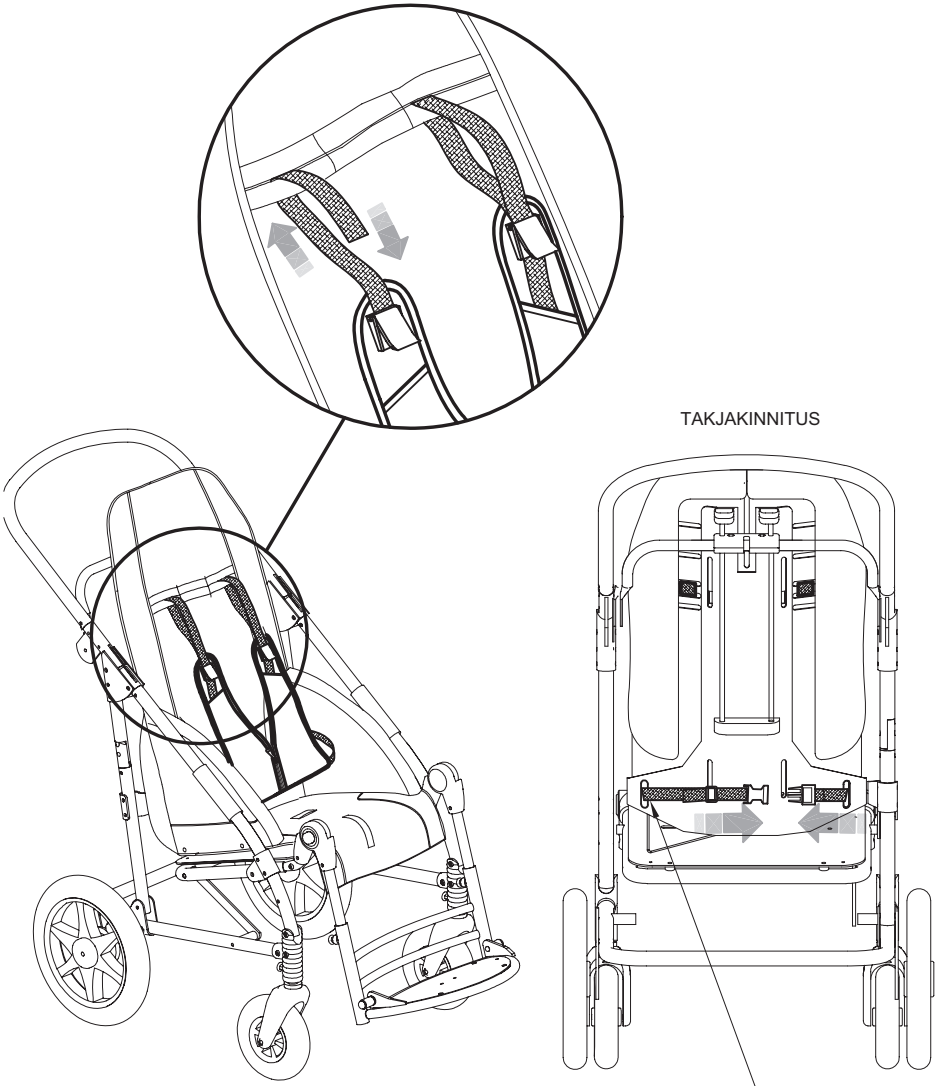

ETTEVAATUST!

VIGASTUSTE VÄLTIMISEKS ÄRGE PANGE OMA **SÕRMI** REGULEERPILUDESSE.

PEATUGI PARIETAALSETE TUGEDEGA 852

Selle kõrgus ja laius on reguleeritavad.

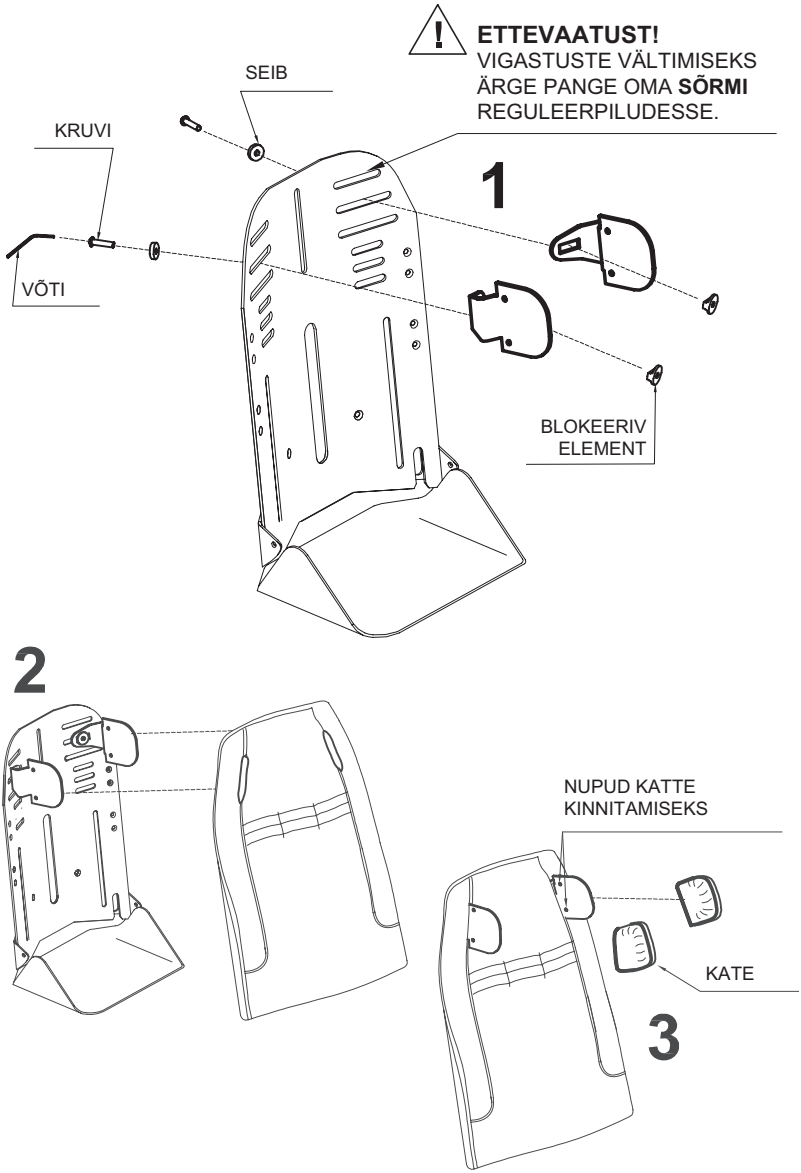

1 **PEATOE METALLOSADE KINNITAMINE**

2 **POLSTRI KINNITAMINE**

3 **KATTE KINNITAMINE**

ETTEVAATUST!
VIGASTUSTE VÄLTIMISEKS ÄRGE PANGE OMA **SÕRMI** REGULEERPILUDESSE.

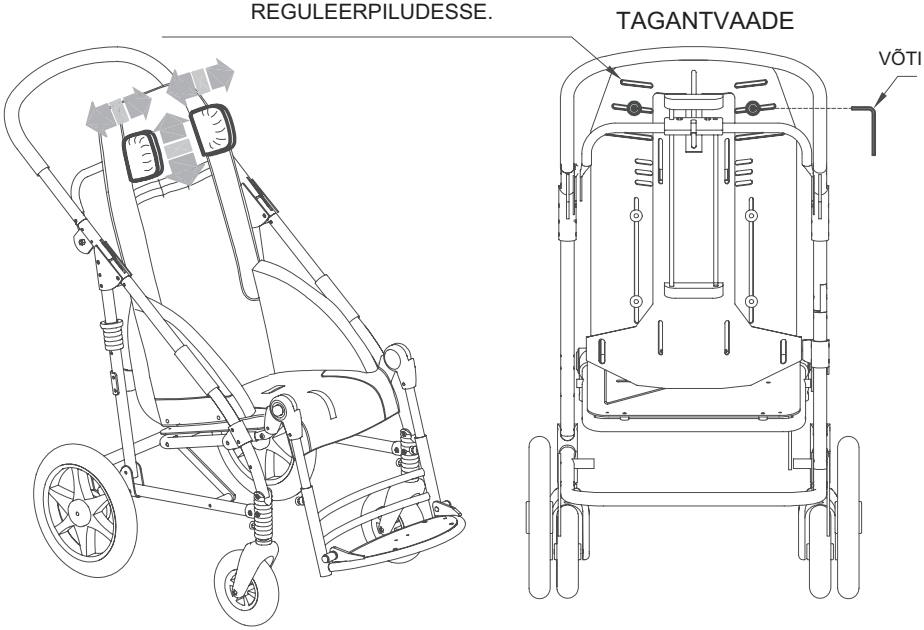

PEATOE ASENDI REGULEERIMISEKS LÕDVENDAGE NATUKE KRUVISID SELJATOE TAGA, KASUTADES KAASASOLEVAT VÕTIT.

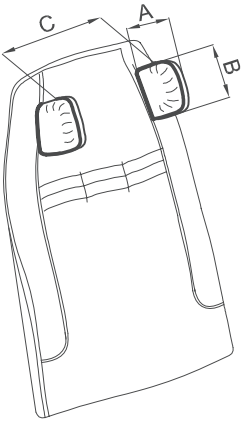

NOVUSE SUURUS	A (cm)	B (cm)	C (cm)
2	11	11.5	11–20
3	11	11.5	13–23
4	14	11.5	16–29

PEATUGI KUKLA PARIETAALSETE TUGEDEGA 863

Reguleerida saab selle kõrgust, laiust, kallet, ettepoole ja tahapoole paigutamist

ETTEVAATUST!
VIGASTUSTE VÄLTIMISEKS
ÄRGE PANGE OMA **SÕRMI**
REGULEERPILUDESSE.

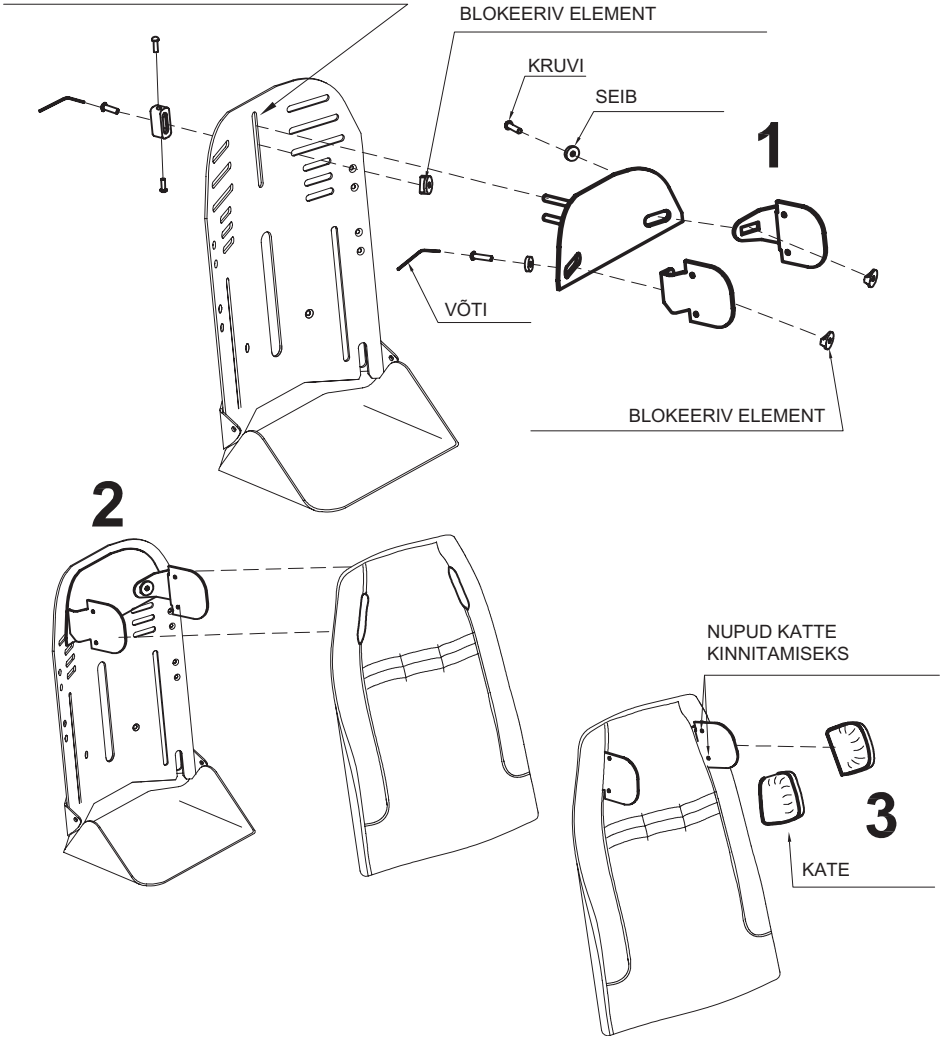

1 **PEATOE METALLOSADE KINNITAMINE**

2 **POLSTRI KINNITAMINE**

3 **KATTE KINNITAMINE**

ETTEVAATUST!
VIGASTUSTE VÄLTIMISEKS ÄRGE PANGE OMA **SÕRMI** REGULEERPILUDESSE.

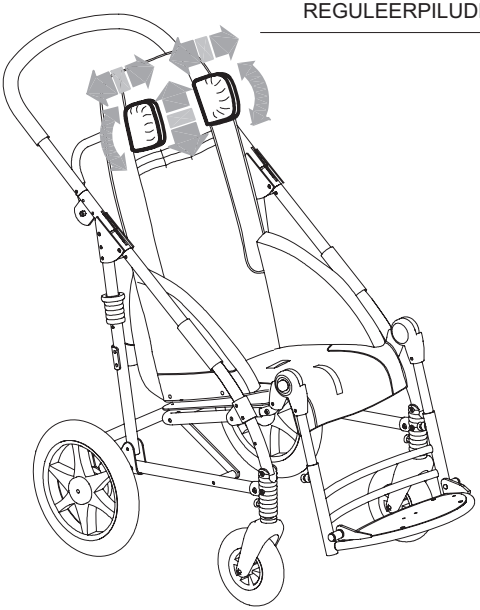

TAGANTVAADE

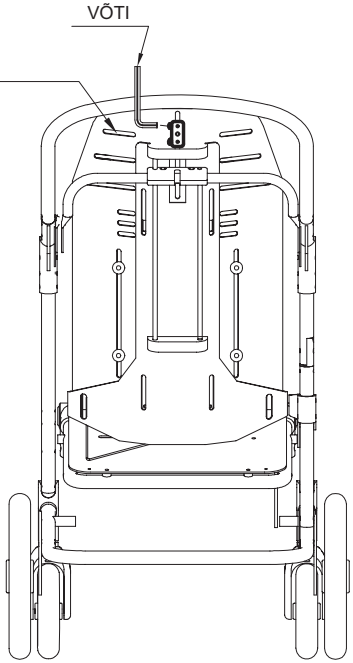

PEATOE ASENDI REGULEERIMISEKS LÕDVENDAGE NATUKE KRUVISID SELJATOE TAGA, KASUTADES KAASASOLEVAT VÕTIT.

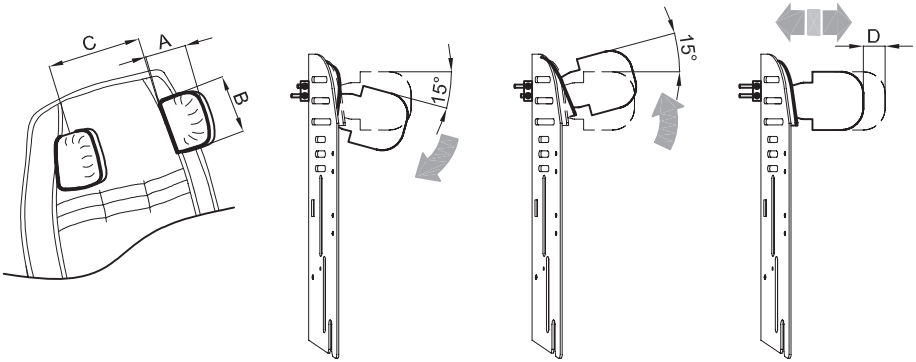

NOVUS SUURUS	A (cm)	B (cm)	C (cm)	D (cm)
2	11	11.5	15–24	0–2
3	11	11.5	15–24	0–2
4	14	11.5	15–24	0–2

KÜLGMISED KOKKUPANDAVAD ja PAINDUVAD TOED PAKIRUUMI 868 jaoks

Need saab panna kokku pakiruumi jaoks ja nende kõrgus ning laius on reguleeritavad

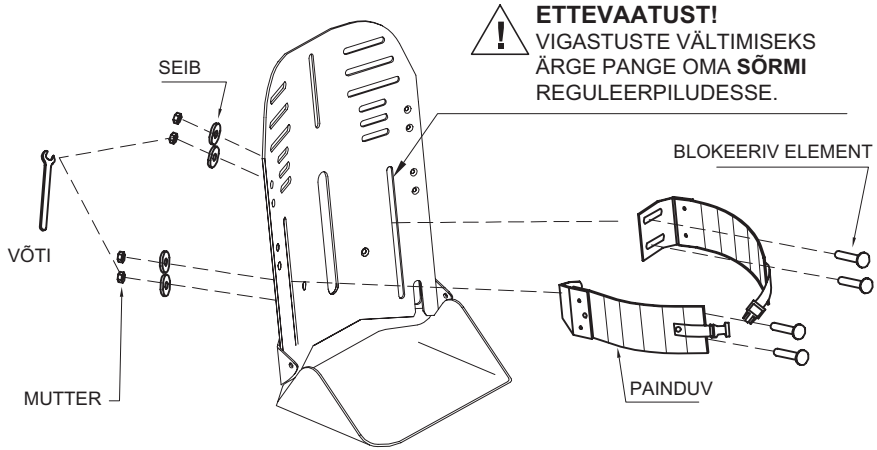

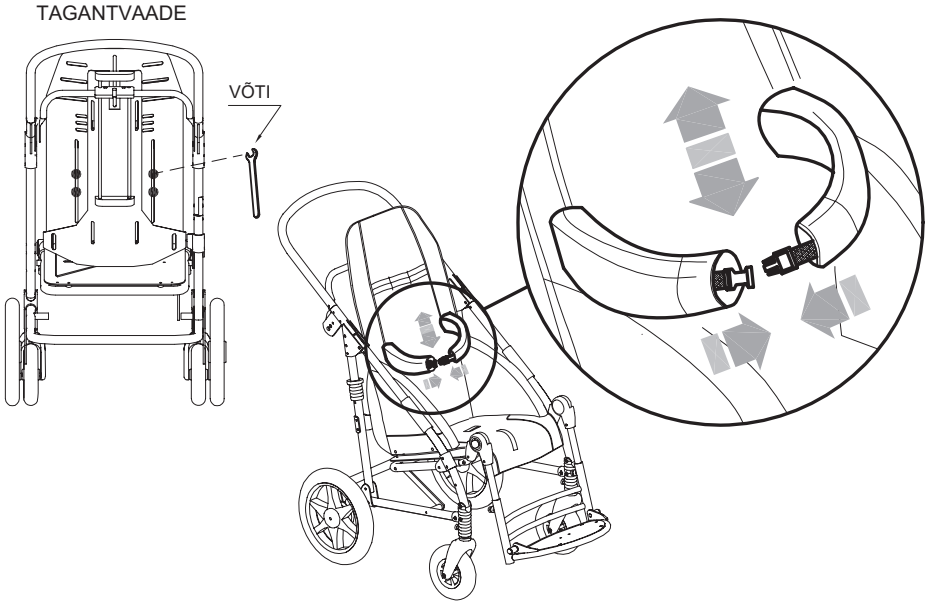

KOKKUPANDAVATE TUGEDE ASENDI REGULEERIMISEKS LÕDVENDAGE NATUKE KRUVISID SELJATOE TAGA, KASUTADES KAASASOLEVAT VÕTIT.

NELJA KINNITUSHAAGISE KOMPLEKT 891 (NELI RÕNGAST) 891

JALUTUSKÄRU NOVUS vastab standardi ISO 7176-19 nõuetele, mis määravad ohutusnõuded transportimisel, olles näoga liikumissuunas liikuvates sõidukites (sõiduautod, bussid jne).

⚠ **TÄHELEPANU!**

TARVIKU 891 KOKKUPANEKUKS JA JALUTUSKÄRU KINNITAMISEKS SÕIDUKI KÜLGE LUGEGE TÄHELEPANELIKULT JUHISEID NING MÄRKUSI KÄESOLEVA JUHENDI 9., 10., 11., 12. JA 13 LEHEKÜLJEL.

TAGANTVAADE

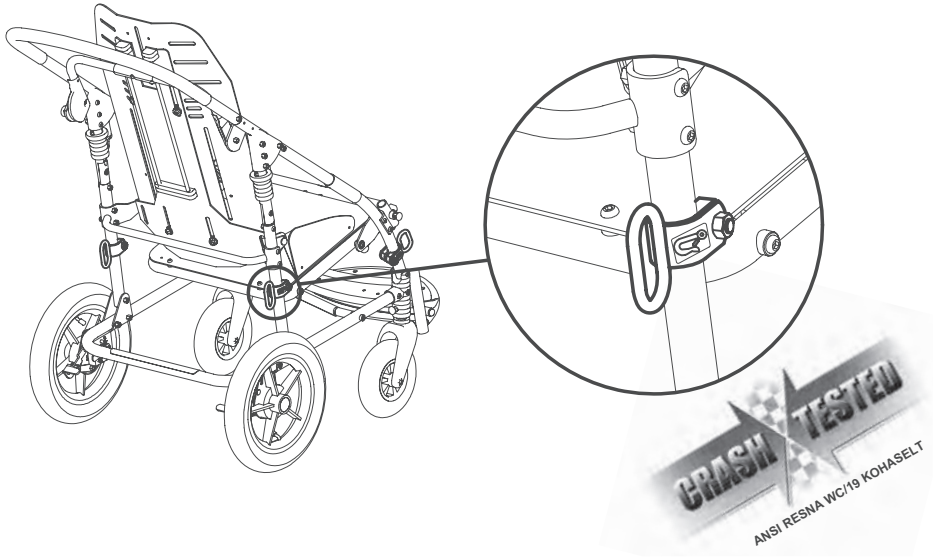

45° RIHM VAAGNA JAOKS 894

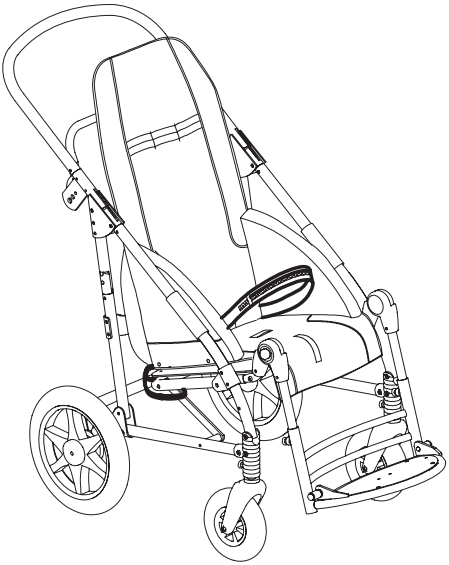

KÜLGVAADE

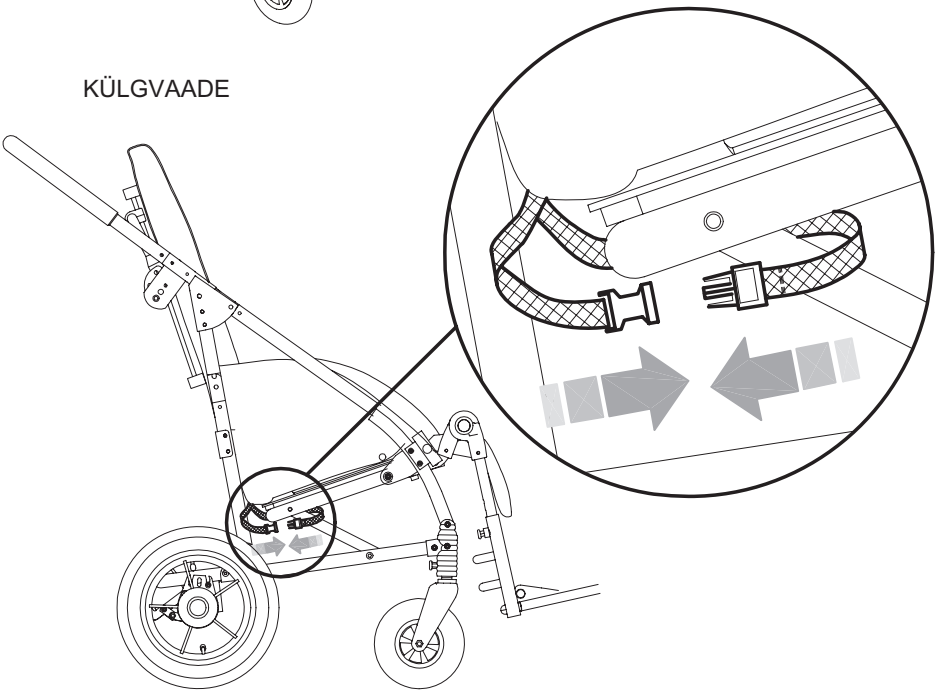

VIIEPUNKTILISED VESTI RAKMED 903

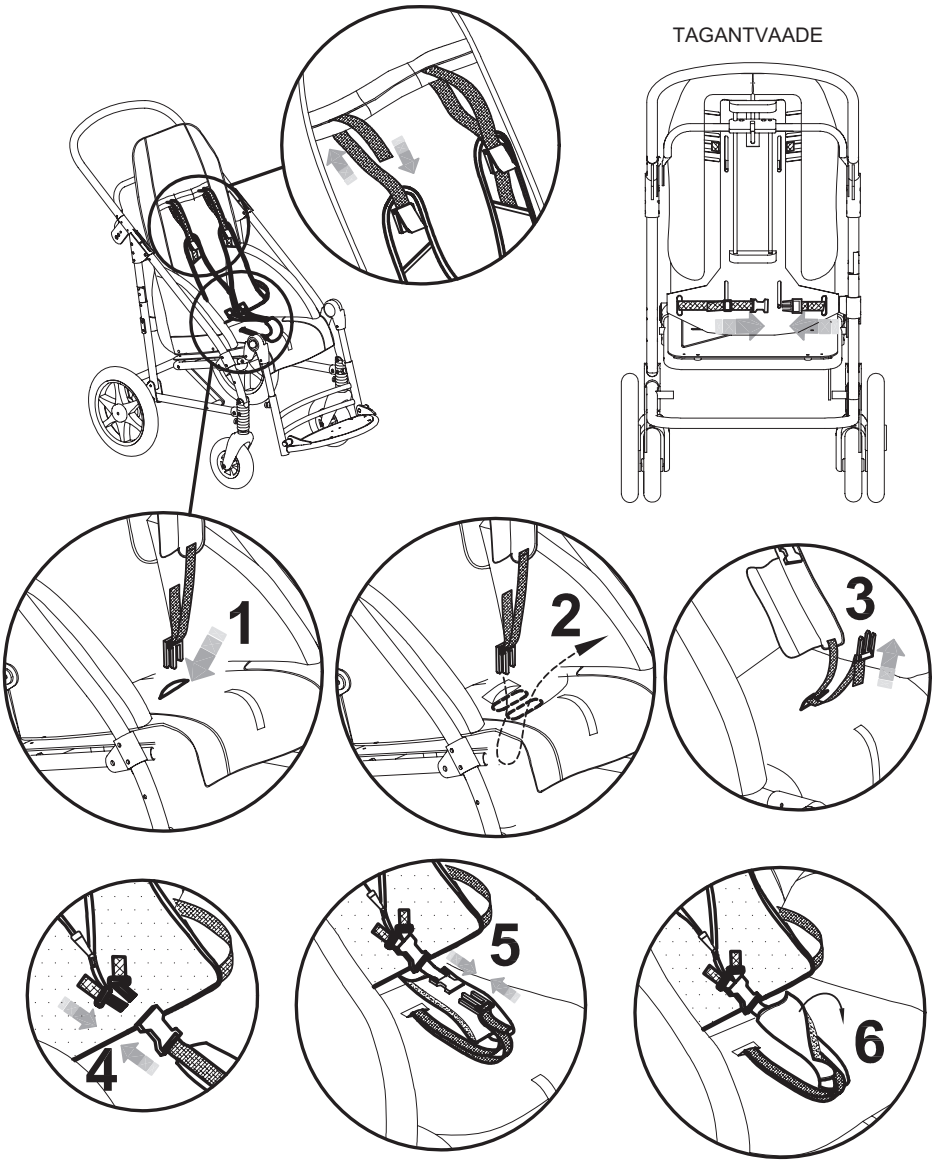

⚠ **ETTEVAATUST!**
VIGASTUSTE VÄLTIMISEKS ÄRGE PANGE OMA **SÕRMI** REGULEERPILUDESSE.

KÄSIPIDUR 905

A – EEMALDAGE POLSTER (VT LK 19)

⚠ **ETTEVAATUST!**

Käsipiduri peab paigaldama kvalifitseeritud personal, nagu tootja või edasimüüja, kes müüs toote, või spetsialiseeritud mehaanikaettevõte.

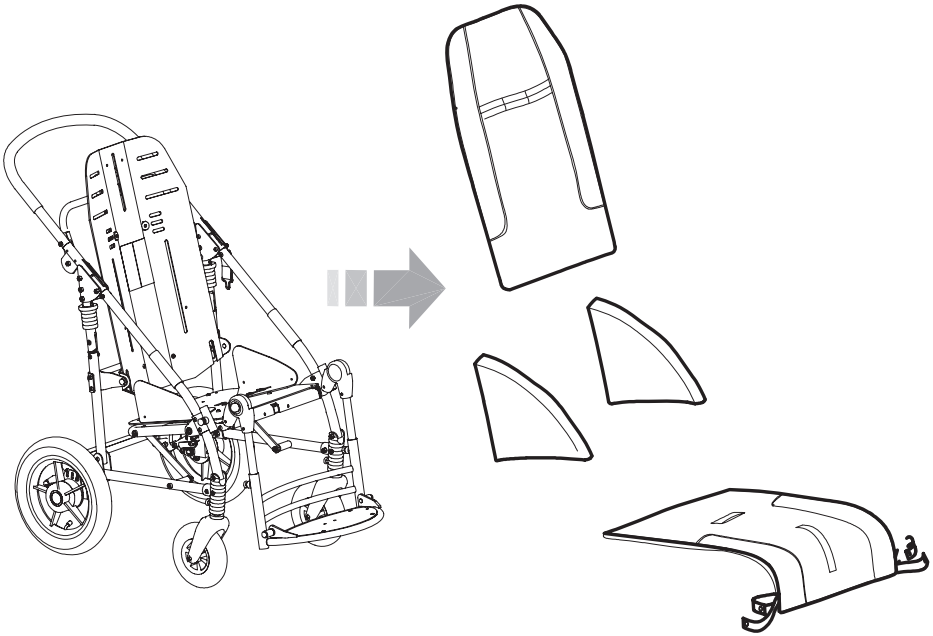

B – KÄSIPIDURI HOOVA FIKSEERIMINE

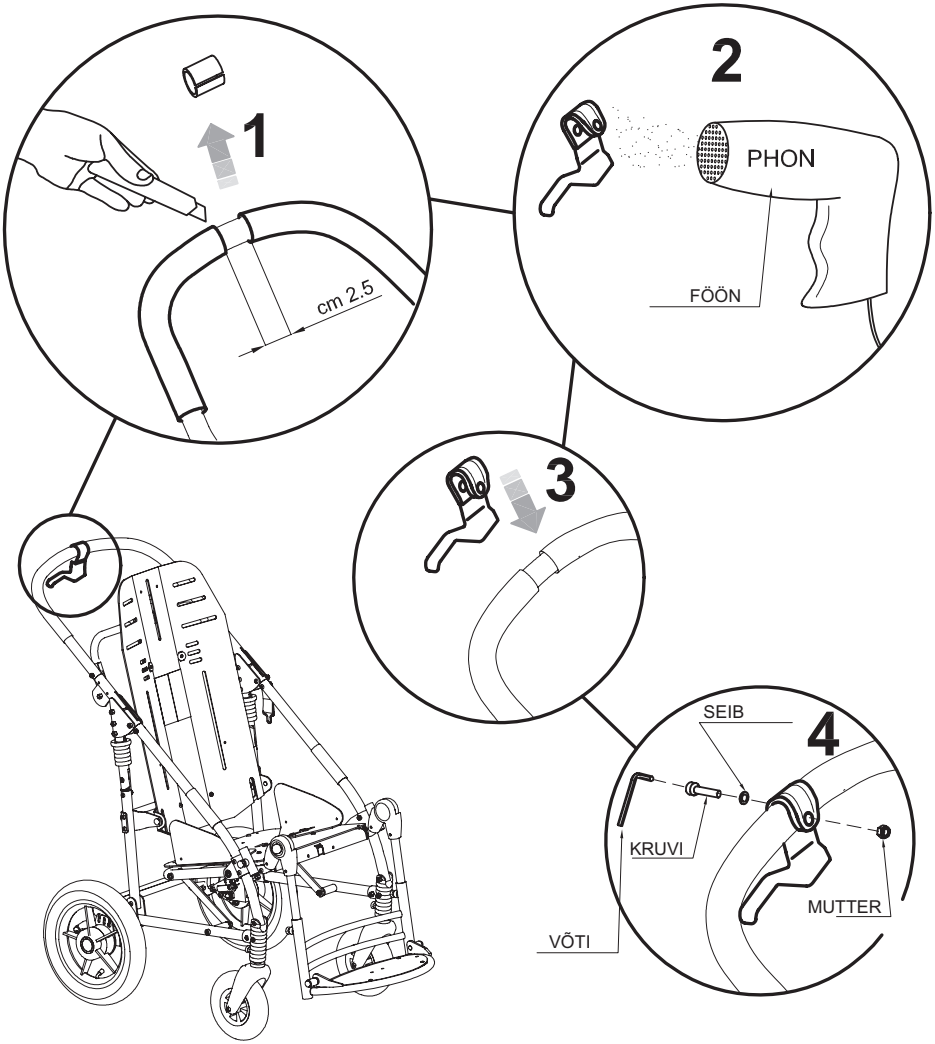

1 LÕIGAKE JA VÕTKE 2,5 cm KUMMITORUST LÜKKAMISKÄEPIDEME KESKELT ÄRA.

2 SOOJENDAGE PIDURIHOOVA PLASTOSA FÖÖNIGA.

3 ASETAGE PIDURIHOOB LÜKKAMISKÄEPIDEMELE.

4 KINNITAGE JA PINGUTAGE KRUVI, SEIB JA MUTTER.

C – KAHE PLAADI KOKKUPANEK

TAGANTVAADE

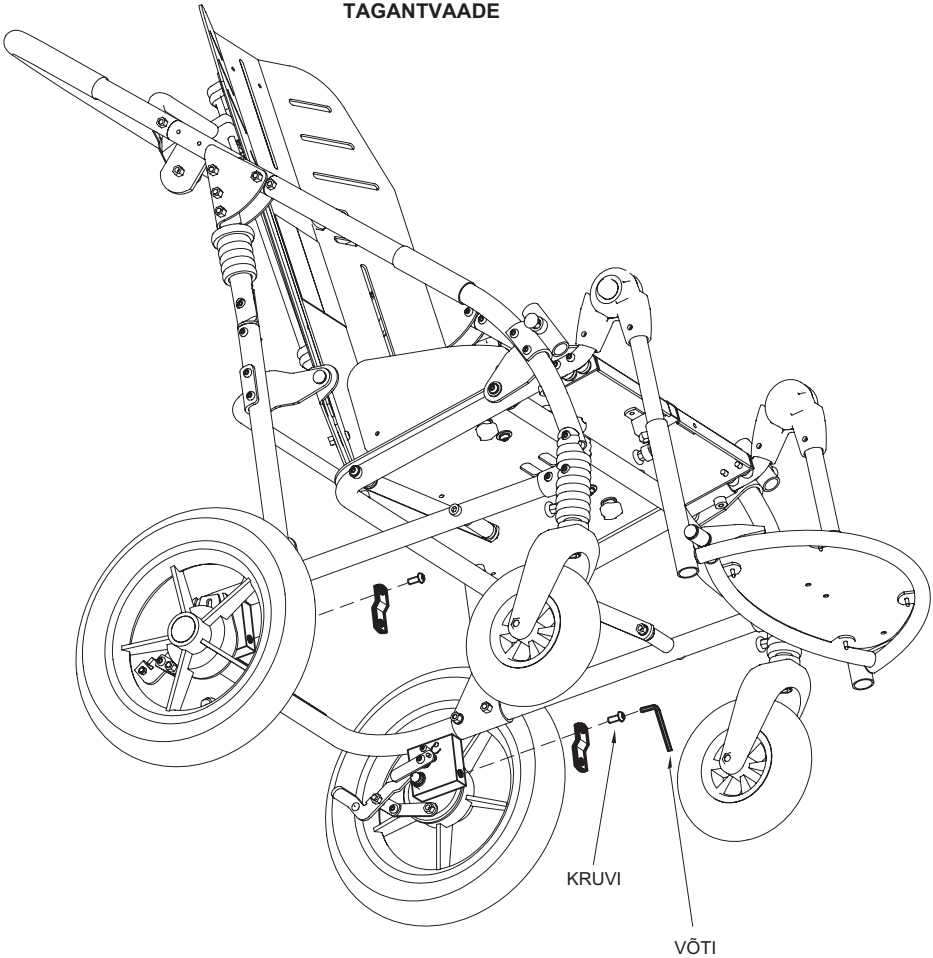

D – PIDURI KAHEKORDISTI FIKSEERIMINE

TAGANTVAADE

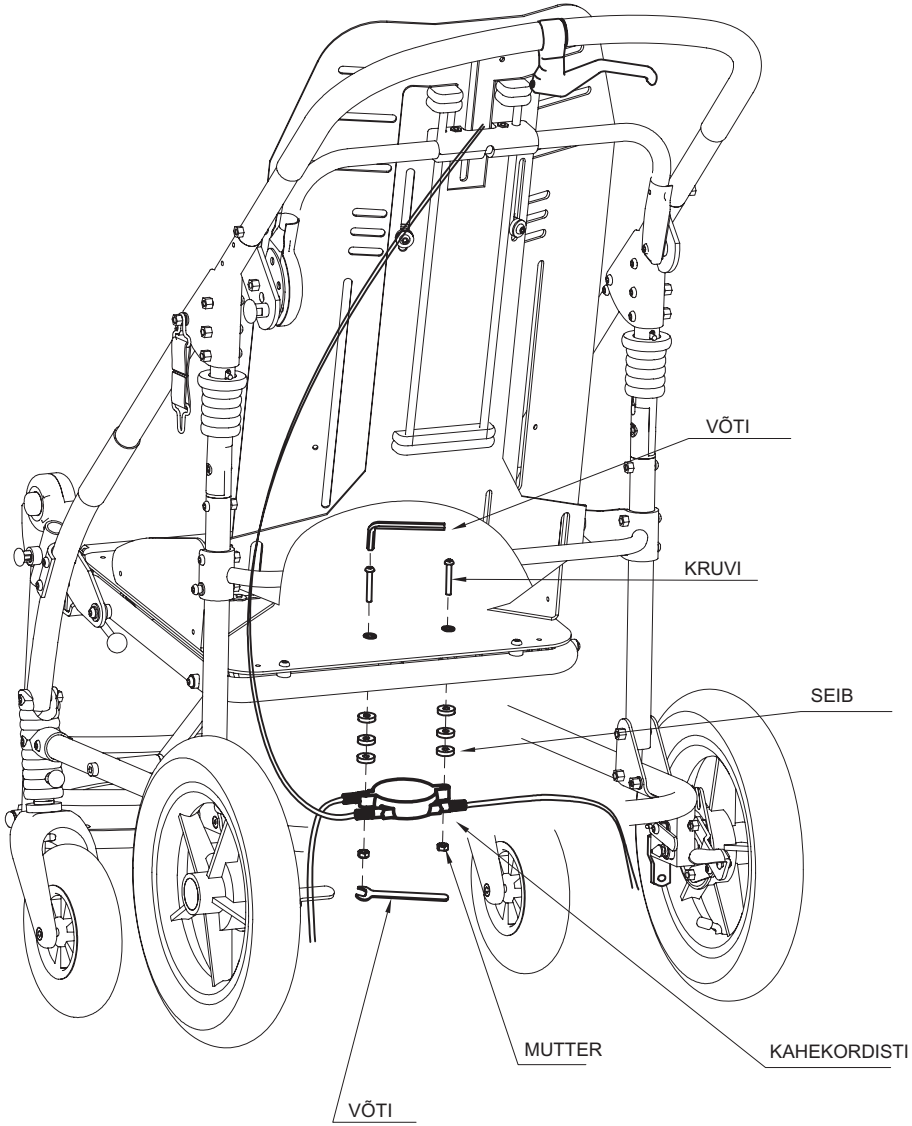

E – KAABLITE KINNITAMINE

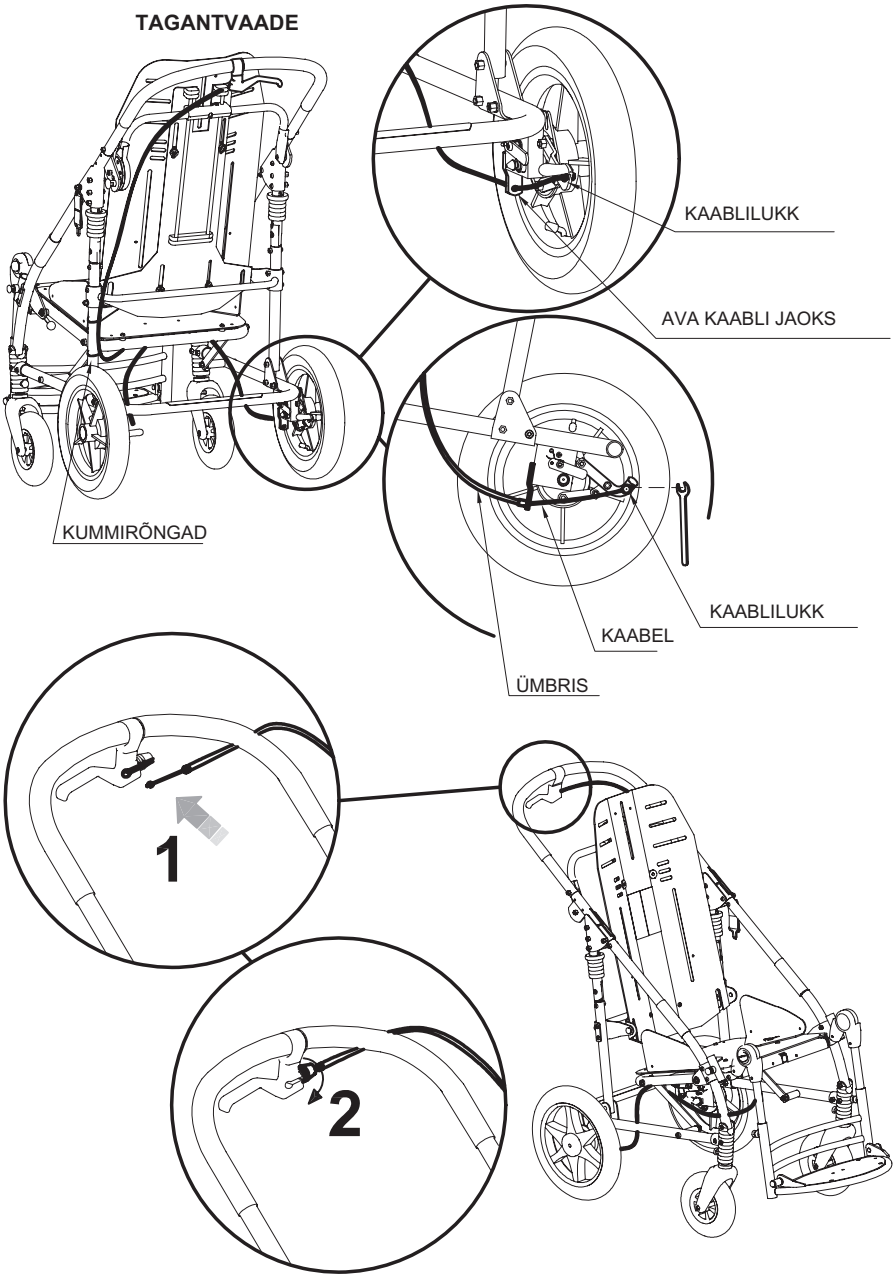

VIIEPUNKTILISED RAKMED 906

1 RIHMA KINNITAMINE ISTME KÜLGE

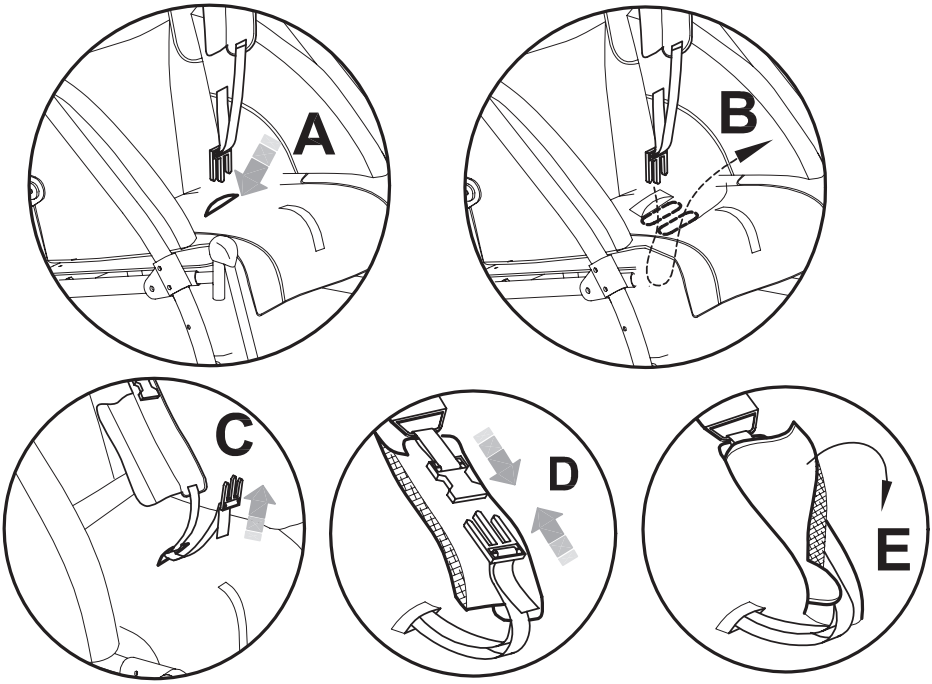

2 RIHMADE KINNITAMINE SELJATOE ÜLAOSA KÜLGE

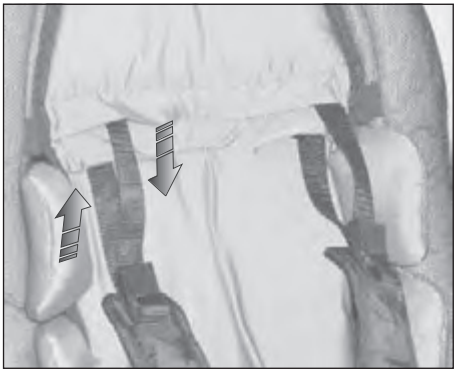

3 TAGUMISTE PANNALDE KINNITAMINE

TAGANTVAADE

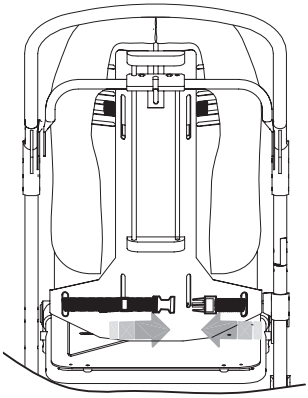

4 EESMISTE PANNALDE KINNITAMINE

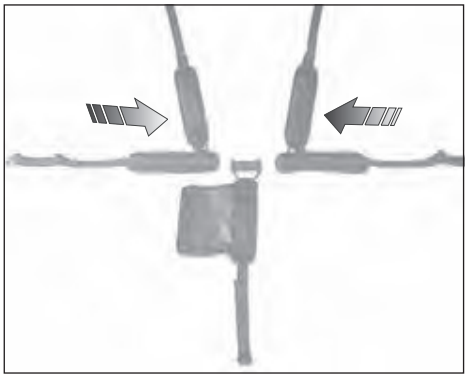

5 KOKKUPANDUD RAKMED

SUURUS	ÜMBERMÕÕT min – max (cm)
2–3	66–86
4	78–108

PÄIKESEVARI 854

A – PAIGALDAMINE ja KINNITAMINE

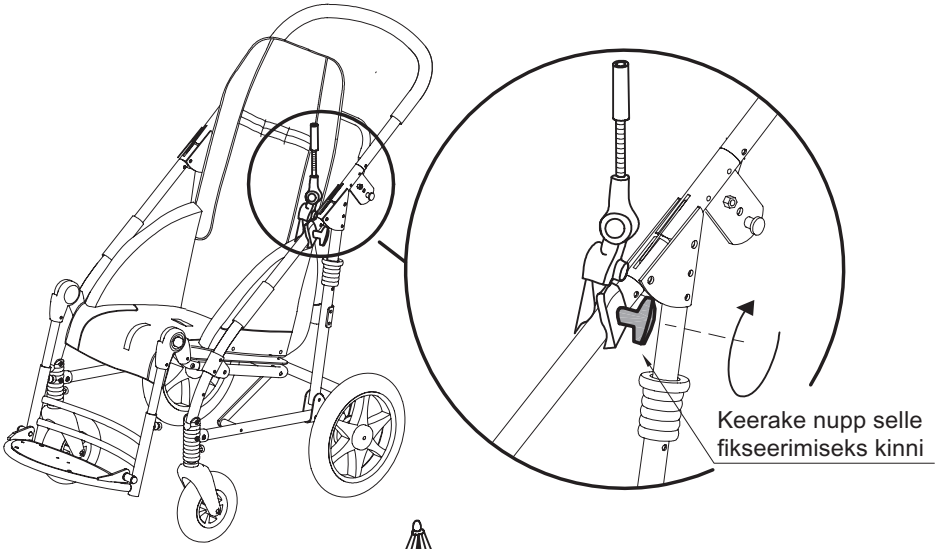

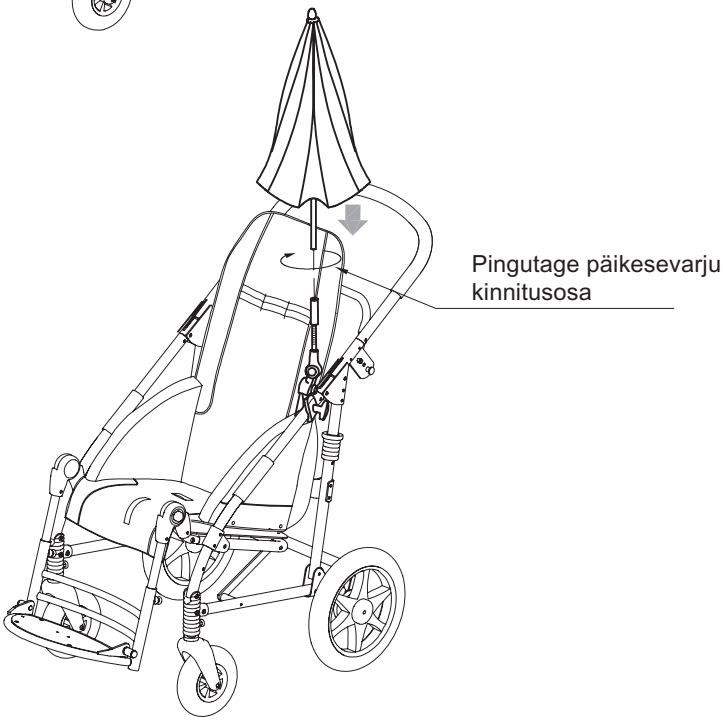

B – REGULEERIMINE NUPPUDEGA

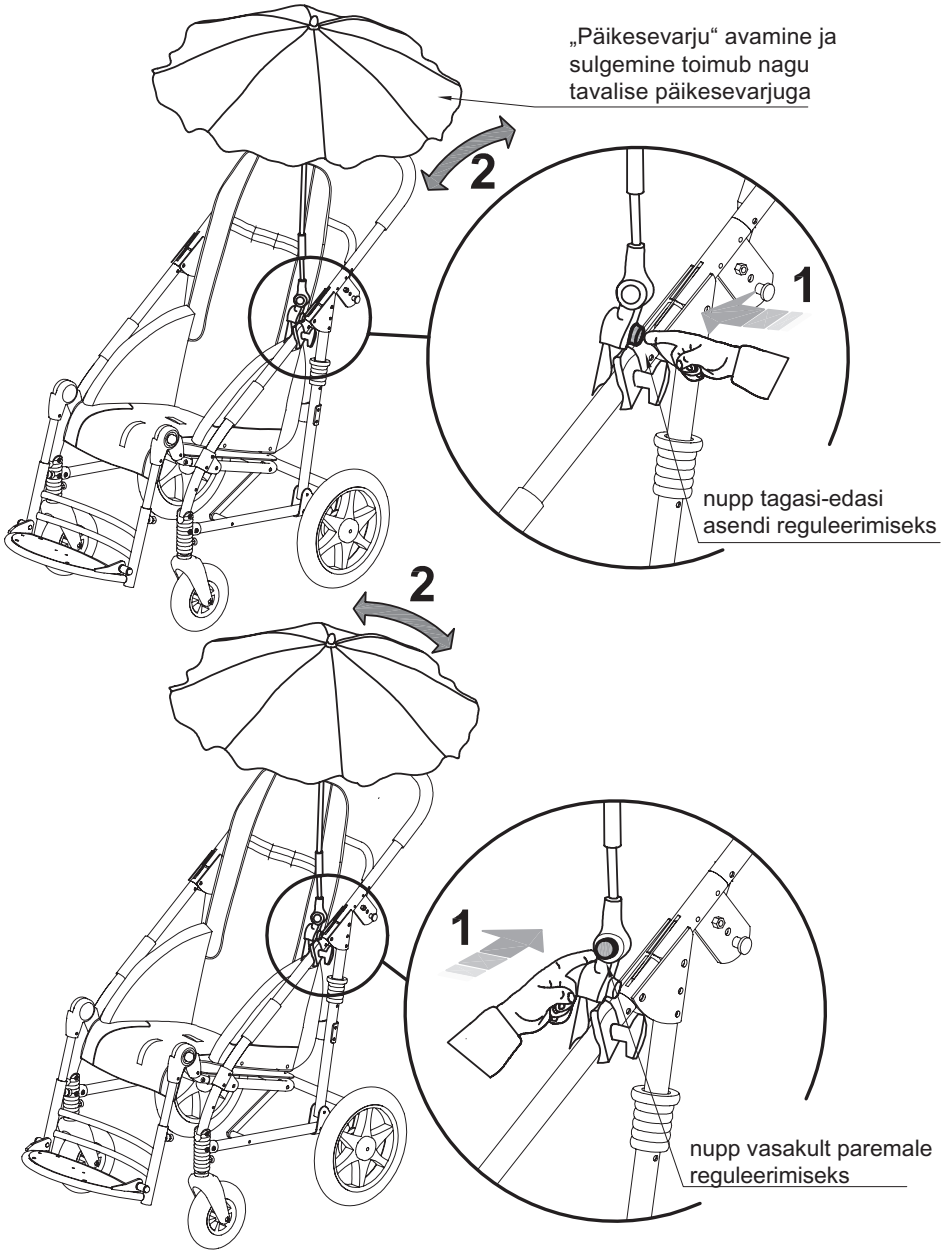

C – REGULEERIMINE PAINDUVATE OSADEGA

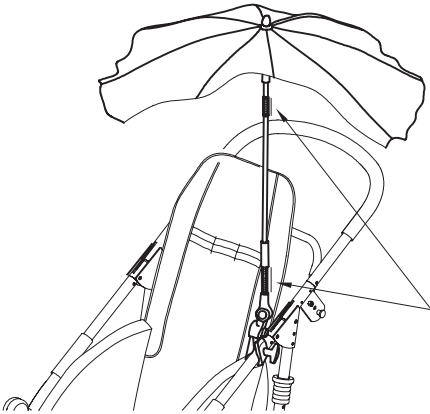

D – PÄIKESEVARJU EEMALDAMINE

Päikesevarju eemaldamiseks VAJUTAGE nuppu ja TÕMMAKE SAMAL AJAL päikesevarju.

Päikesevarju uuesti sisestamiseks ei ole vaja nuppu vajutada.

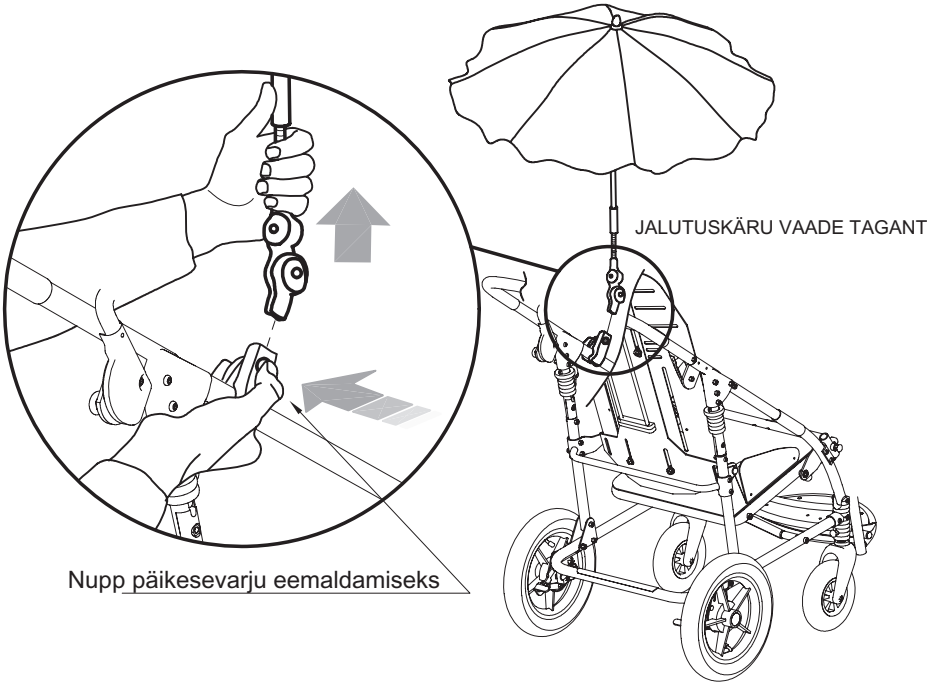

MÄRKUS. Enne jalutuskäru kokkupanekut eemaldage päikesevari.

JALAPLAADI POLSTERDATUD KATE 892

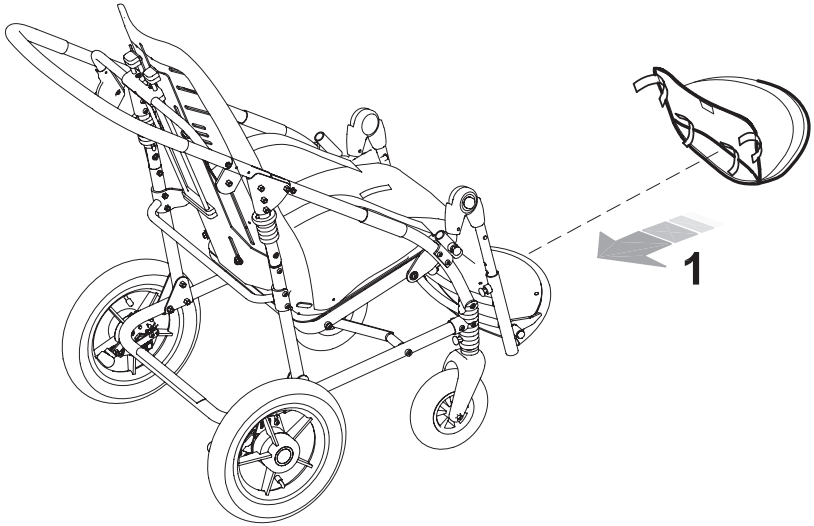

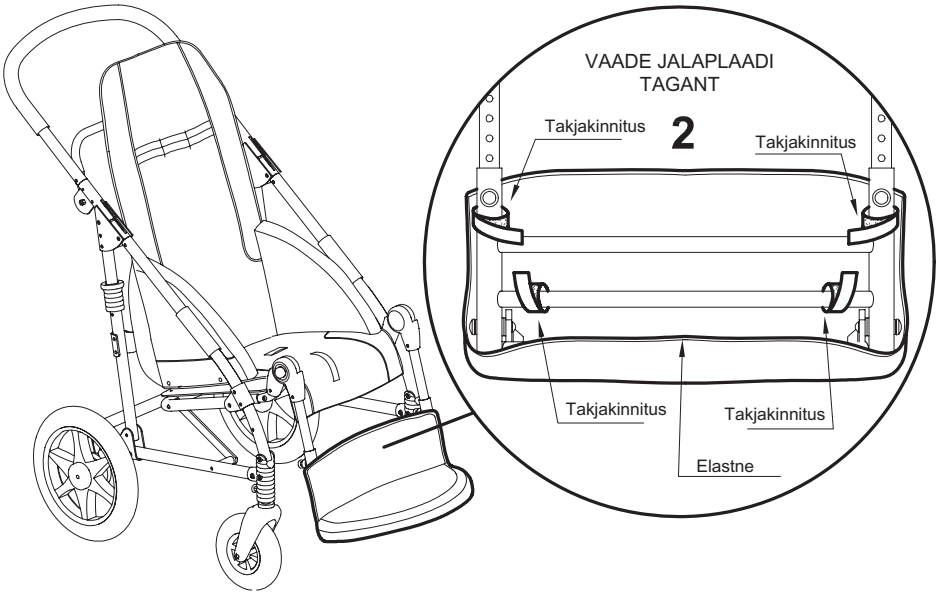

ÕHUTUSALUS 911

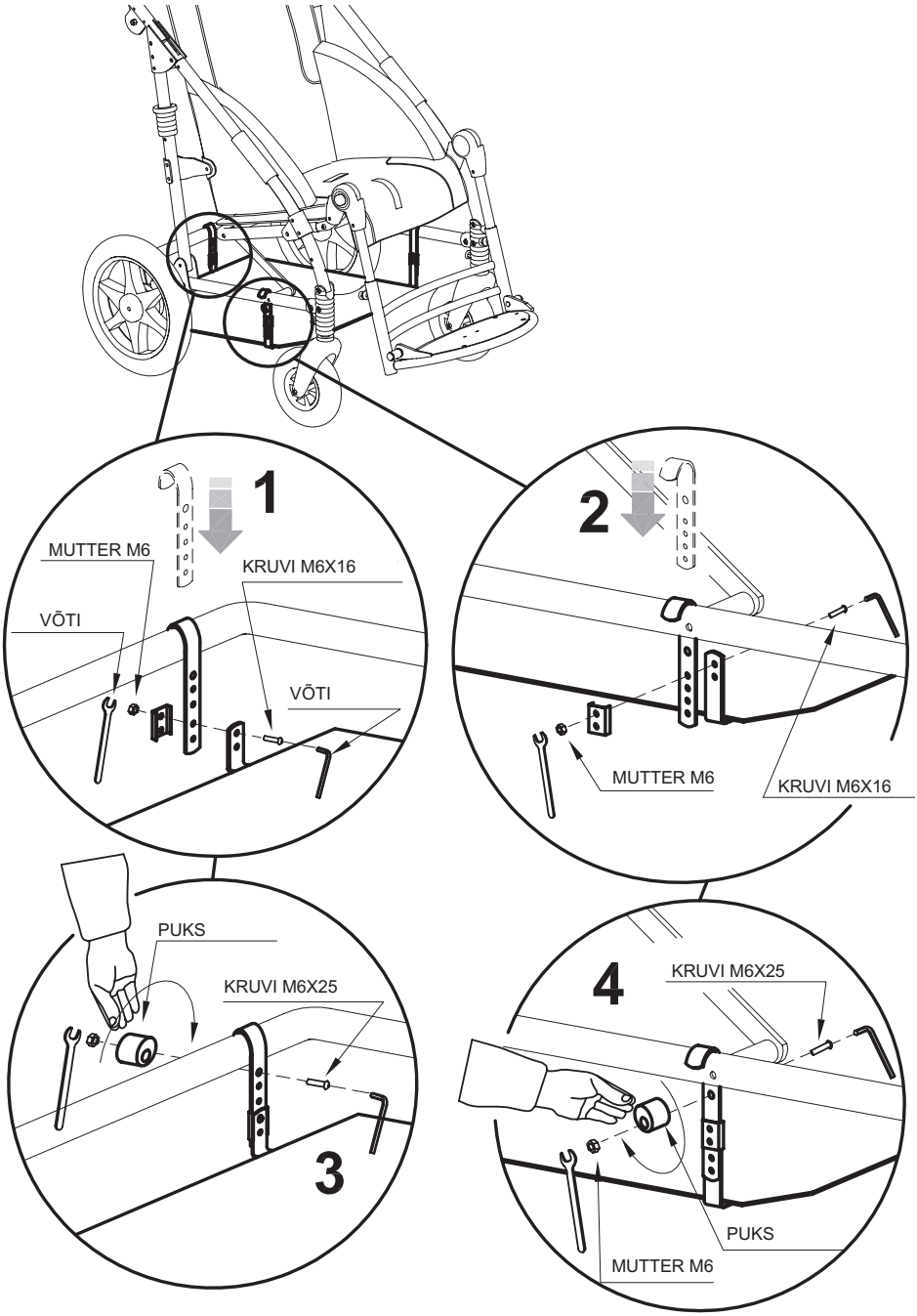

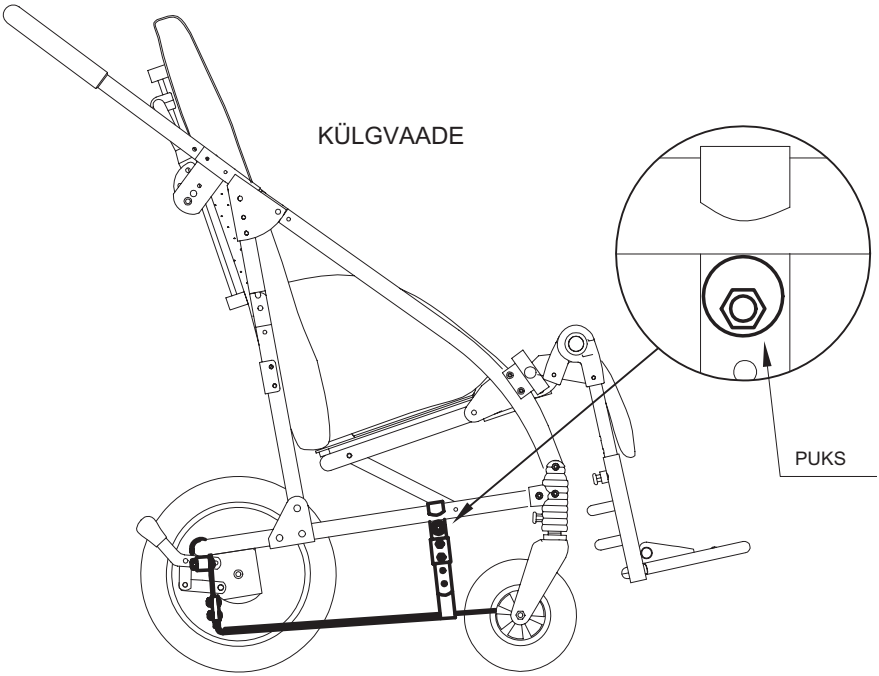
KÜLGVAADE
PUKS

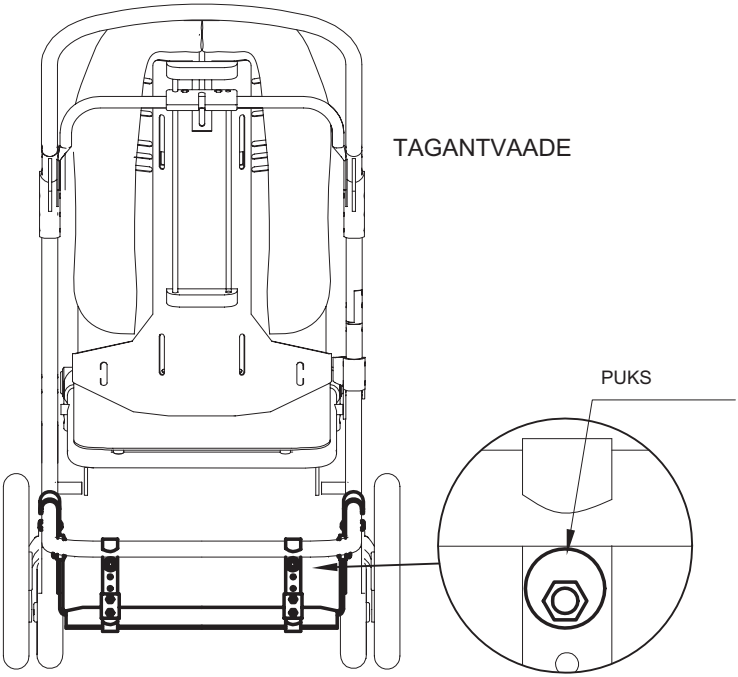
TAGANTVAADE
PUKS

PUDELIHOIDJA 922

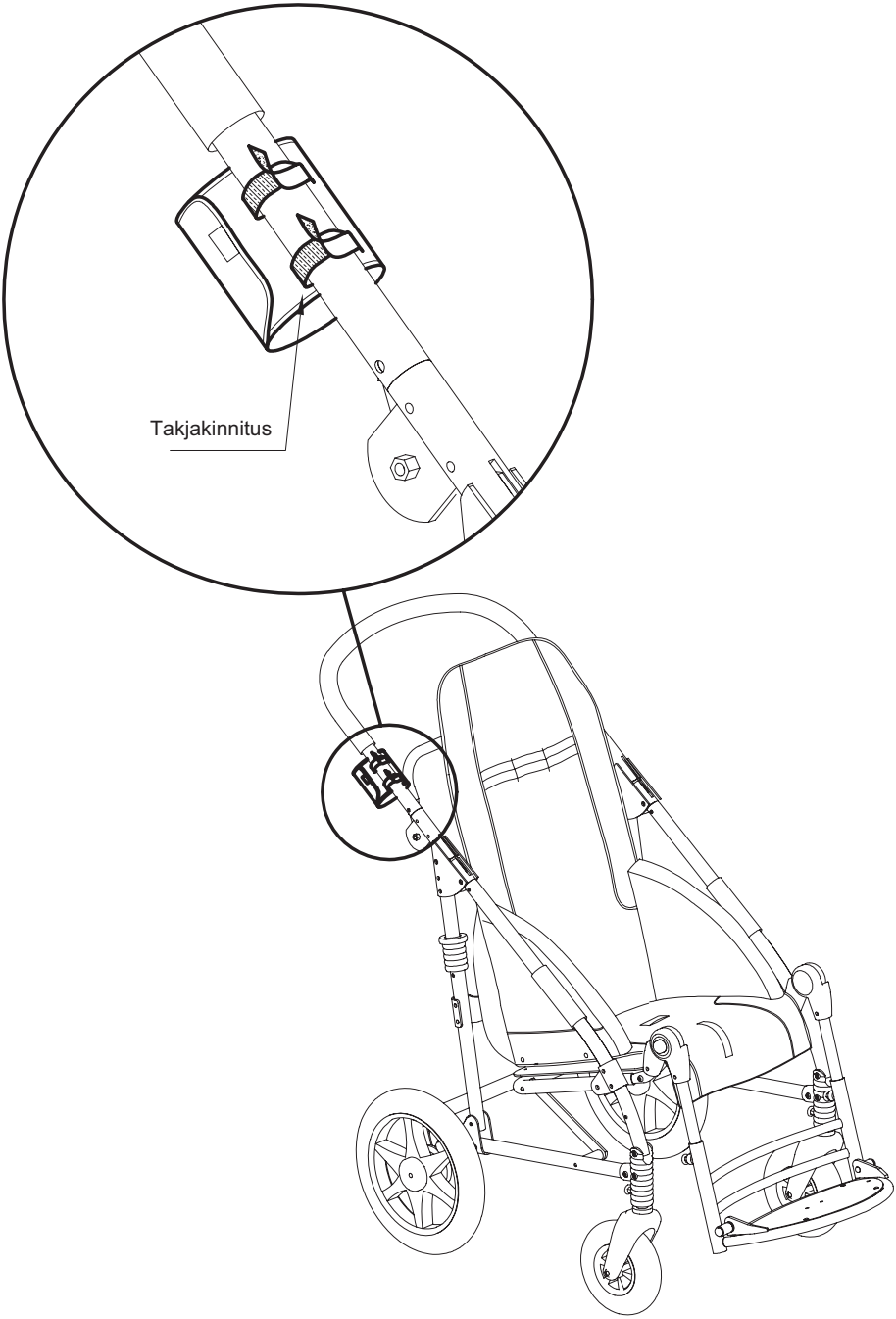

NOVUSE HOOLDAMINE, PUHASTAMINE JA DESINFITSEERIMINE

TAVALINE HOOLDUS (või ennetav)

ABIVAHENDI TAVALIST HOOLDUST TULEB TEHA VÄHEMALT KORD KUUS.

KÕIK PERIOODILISED HOOLDUSTÖÖD ON VAJALIKUD SELLEKS, ET TAGADA JALUTUSKÄRU ÕIGE KASUTAMINE JA OHUTUS. SEE ON KA PÕHINÕUE CE-MÄRGISTUSE SÄILITAMISEKS.

AINULT SIIS, KUI NEED TEGEVUSED ON TEHTUD ÕIGEL AJAL JA SIIN MÄÄRATUD VIISIL, ON VASTUTUS JALUTUSKÄRU PÕHINÕUETE (LISA 1, EEA/93/42 STANDARD) SÄILITAMISE EEST TOOTJAL. TOOTJA SOOVITAB KA LASTA TEIL OMA SEADME TÖÖD/OHUTUST TARNIJAL PÕHJALIKULT KONTROLLIDA

JÄRGMISTE INTERVALLIDE JÄREL:

1. kolme kuu jooksul ostmisest;
2. kuue kuu jooksul ostmisest;
3. seejärel kord aastas.

Puhastage ja desinfitseerige seadet ja selle tarvikuid regulaarselt, järgides alltoodud juhiseid.

LAKITUD JA KROOMITUD RAAMI PUHASTAMINE NING DESINFITSEERIMINE

Puhastage ja desinfitseerige käru lakitud ning kroomitud osi lahjendatud metüülitud piiritusse kastetud pehme lapiga.

POLSTRI PUHASTAMINE JA DESINFITSEERIMINE

Puhastage katust (819), vihmakatet (825) ja eemaldamisplokki (834) vette kastetud pehme lapiga.

Novuse polstri põhjalikuks pesemiseks järgige siintoodud juhiseid.

- Võtke polstri neli osa seljatoe ja istme küljest ära; samuti kaitsekatted ja tarvikute polsterdatud osad.
- Eemaldage vahtkumm külgmistest polsterdatud tugedest, kasutades tõmblukku.
- Peske lahja puhastusvahendiga ja järgige sõnu sümbolitel.

Peske käsitsi lahja puhastus-vahendiga	Ärge valgendage	Puhastage keemiliselt perk-loroetüleeniga	Ärge triikige	Ärge kuivatage trumlis	Laske polstril kuivada siledal pinnal lebades

- Kui polster on kuivanud, kinnitada see nuppudega raami külge.

ALUSE PUHASTAMINE

Puhastage alust 824 pesuvahendisse ja vette kastetud käsnaga. Pärast loputamist kuivatage korralikult kuiva lapiga.

MÄÄRIMINE

Toode ei vaja spetsiaalset määrimist. ÄRGE MÄÄRIGE TAGARATTAID, sest see muudab PIDURID EBAEFEKTIIVSEKS.

RATASTE HOOLDAMINE

Vähemalt kord kuus puhastage rattaid jääkidest (niidid, karvad jne), mis võivad koguneda pöörlevate osade ümber. Hoidke rehvides konstantset rõhku 2,5 atm (ainult alternatiivsetes õhkratastes, alus 869 ja 901 kasutamiseks välistingimustes).

Kui märkate PIDURITES EBAEFEKTIIVSUST, isegi ainult osalist, võtke kohe ühendust edasimüüjaga, kes teile toote müüs. Tema hindab nende võimalikku parandamist/vahetamist, et vältida ohtlikke olukordi, mis võivad põhjustada õnnetusi.

Hooldust ja osade vahetamist ei tohi kunagi teha jalutuskäru kasutamise ajal.

Merelises keskkonnas peab kõiki ülevaatusi tegema intensiivsemalt, puhastama sagedamini, määrima soolakorrosiooni mõju all olevaid osi (nagu kroom, poldid ja kruvid).

ERAKORRALINE HOOLDUS (või korrigeeriv)

ERAKORRALINE HOOLDUS HÕLMAB KÕIKI NEID JALUTUSKÄRUGA TEHTAVAID TÖID, MIS ERINEVAD ÜLALTOODUD TÖÖDEST. ME PALUME KASUTAJAL, EDASIMÜÜJAL JA KÕIKIDEL TERVISHOIUTEENUSE OSUTAJATEL LUBADA TOOTJAL VÕI MUUDEL AMETLIKULT VOLITATUD ETTEVÕTETEL TEHA ERAKORRALISI HOOLDUSTÖID. IGASUGUSED MUUD ERINEVAD TEGEVUSED TÄHENDAVAD, ET KASUTAJA JA KOLMAS HOOLDUSTEENUSE OSUTAJA VASTUTAVAD JALUTUSKÄRUGA TEHTUD TÖÖDE EEST. TOOTJA ON VASTUTAV AINULT TOOTE VÕIMALIKE ORIGINAALDEFEKTIDE EEST, MILLEST VÕIB TOOTJALE TEATADA.

Kui jalutuskäru tuleb kasutuselt kõrvaldada, utiliseerige selle osad kasutuskoha riigis kehtivate seaduslike nõuete kohaselt.

KLIENDITEENINDUS JA VARUOSAD

Hooldamiseks ja originaalvaruosade vahetamiseks võtke ühendust ainult edasimüüjaga, kellelt toote ostsite.

TINGIMUSED UUELE KASUTAJALE VASTUPIDAVUSE, TAASKASUTAMISE JA ÜMBERPAIGUTAMISE KOHTA

Ormesa tooted peavad olema valitud, hinnatud ja tellitud iga üksiku kasutaja vajaduste järgi, taaskasutada võib seda aga järgmistel tingimustel.

Toetudes meie kogemustele eelmiste müüdud mudelite kohta, tehnoloogilisele progressile, kvaliteedihaldussüsteemide ISO 9001 (sertifitseeritud 1998) garantiidele, on meil mõistlik kindlus, et **NOVUSE keskmine eluiga on umbes 5 aastat tingimusel, et seda kasutatakse kasutusjuhendi juhiste järgi**.

Ainult juhul, kui hoiustamis- ja transportimistingimusi peatükis KUIDAS HOIUSTADA JA TRANSPORTIDA MEDITSIINISEADET on järgitud, ei arvestata toote edasimüüja käes olnud aega selle perioodi sisse.

Tootest sõltumatud tegurid, nagu kasutaja areng, haigused, kasutamine ja ümbritsev keskkond, võivad toote eluiga oluliselt lühendada. Samas kui kasutus- ja hooldusjuhiseid on korralikult järgitud, võib toote töökindlus säilida ülaltoodud keskmisest elueast palju kauem.

Enne Ormesa kasutatud toote taaskasutamist või ümberpaigutamist, on vajalik:

1. et arst või raviarst kontrolliks, kas abivahend on sobiv ja vastab uue kasutaja vajadustele suuruselt, funktsionaalsuselt ja hoiaku osas ning et kõik selle komponendid oleksid uuele kasutajale sobivad. Peate võtma arvesse, et CE-märgistus ja tootja vastutus ohutusnõuete eest säilivad ainult juhul, kui originaaltoodet ei ole muudetud ja kasutatud on ainult originaaltarvikuid või -varuosi;
2. et kvalifitseeritud tehniline personal puuetega inimeste tehniliste abivahendite hooldusele spetsialiseeritud ettevõttest oleks teinud üksikasjaliku tehnilise ülevaatuse selle seisundi ja kulumise kontrollimiseks; puuduksid kõikide komponentide/reguleeringute igasugused kahjustused ning tõrked, olemas oleks kasutusjuhend koos sildiga, millel on kuupäev ja seerianumber. Edasimüüja või otse Ormesa võivad alati nõuda juhendi ja hoolduste koopiat;
3. Et toode oleks põhjalikult puhastatud ja desinfitseeritud peatükis „HOOLDUS, PUHASTAMINE JA DESINFITSEERIMINE” toodud juhiste kohaselt.

Soovitame hoida alles kirjalikud sissekanded kõikide toote ülevaatuste kohta enne uue kasutaja määramist.

Kahtluse korral toote ohutuse või osade või komponentide kahjustuse suhtes lõpetage kohe kasutamine ja võtke ühendust spetsialiseeritud teeninduskeskusega, mis hooldab puuetega inimeste mehaanilisi abivahendeid, või võtke ühendust otse ettevõttega ORMESA.

ORMESA® S.r.l

Via A. Da Sangallo, 1 Paciana 06034 FOLIGNO PG ITAALIA
P.I. IT 00574020541 CCIAA Perugia 119215 Iscr. Trib. Perugia 11907 Tel +39 074 222 927 (r.a.) Faks +39 074 222 637
http-// www.ormesa.com E-post: info@ormesa.com

ETTEVÕTTE SERTIFITSEERITUD
JUHTIMISSÜSTEEMIGA
= ISO 9001 =
= OHSAS 18001 =

SINCE 1980

TOOTE ON SERTIFITSEERINUD
CERAH, PRANTSUSMAA

TOODET ON KATSETAVUD
TÜV, HANNOVER

FDA REGISTREERITUD – USA

KOKKUPÕRKEKATSE

ANSI RESNA WC/19 KOHASELT

Volitatud edasimüüja

Selles käsiraamatus toodud tehnilised andmed ja teave ei ole siduvad. ORMESA jätab endale õiguse teha tootes muudatusi või täiustusi eelneva etteteatamiseta.